ИНФОРМАЦИЯ О ПРОДУКТЕ

DURATECH

TOP 080x60-Ø20 HL60

EAN 4031582365436



Изображение может отличаться от оригинального продукта

ПРОИЗВОДИТЕЛЬНОСТЬ

Производительность рулона	●●●●●
Шум движения	●●○○○
Исчезновение	●●●●●
Устойчивость к коррозии	●●●○○

ОСНОВНЫЕ АТРИБУТЫ

Название продукта	Duratech
Тип	Колесо
Стандартный	EN12533 - Высоконагруженные колесные опоры
Грузоподъемность при 4 км/ч	600 kg
Грузоподъемность при 6 км/ч	500 kg
Электропроводящий	Нет
Нержавеющая сталь	Нет
Грузоподъемность статическая	1000 kg
Диапазон температур (минимальный)	-40 °C
Диапазон температур (максимальный)	80 °C
Общий вес	0,44 kg

КОЛЕСО

Материал корпуса	Полиамид, тяжелый
Материал протектора	Идентично корпусу Колесо
Подшипник	Прециссионый шариковый подшипник
Цвет Колесо	Натуральный белый
Защита от проводов	Без защиты резьбы
Диаметр	80 mm
Ширина Протектор	60 mm
Диаметр отверстия Ось	20 mm
Длина хаба	60 mm
Ширина тела	60 mm
Твердость Протектор (D)	75 Береговая D
Тип подшипника	6204

© Copyright 2026 TENTE International GmbH

DURATECH

TOP 080x60-Ø20 HL60

EAN 4031582365436

Номер заказа 00860864

Чертежи изделия

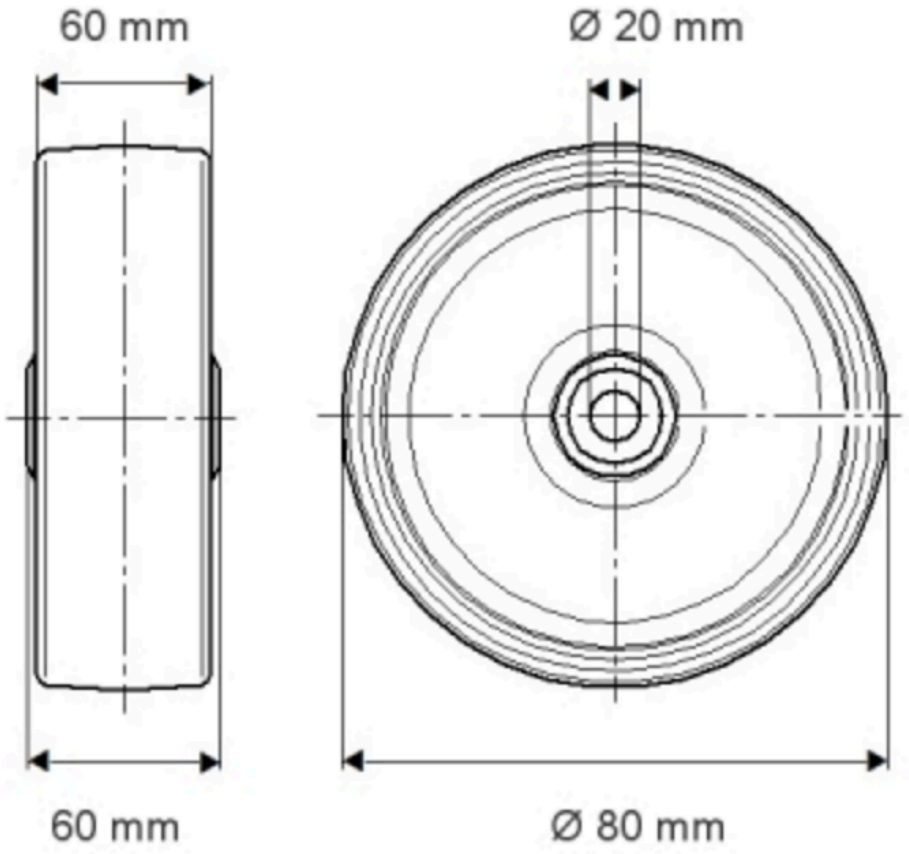

© Copyright 2026 TENTE International GmbH

DURATECH

TOP 080x60-Ø20 HL60

EAN 4031582365436

Номер заказа 0080464

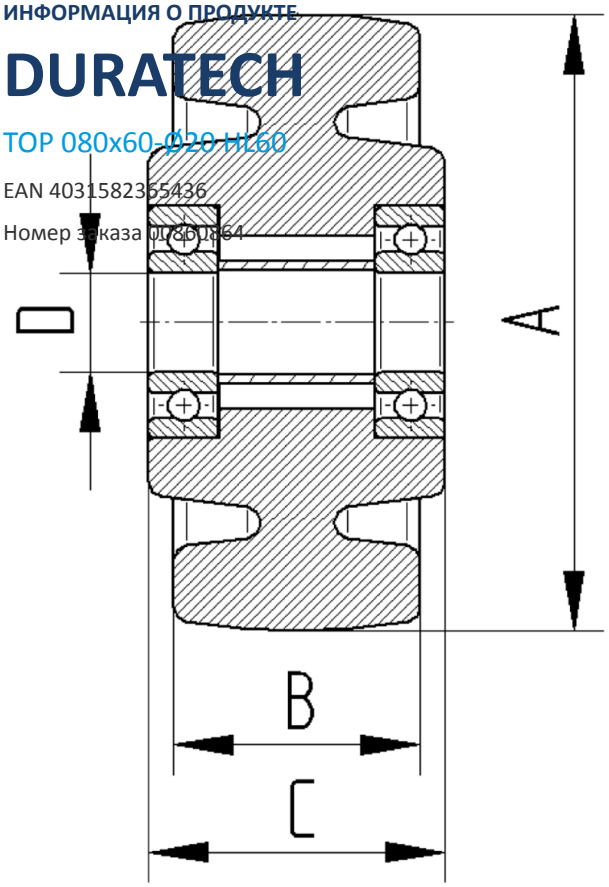

© Copyright 2026 TENTE International GmbH