PRODUKTINFORMATION

# AGILA

## 2477PJO100R05-28

EAN 4031582301991



Billedet kan afvige fra det oprindelige produkt

### YDEEVNE

| | |
|---|---|
| Rullemodstand | ●●●○○ |
| Kørselsstøj | ●●●○○ |
| Abrasion | ●●●○○ |
| Rustbeskyttelse | ●●●○○ |

### PRIMÆRE EGENSKABER

| | |
|---|---|
| Produktnavn | Agila |
| Type | Drejeligt Hjul med Totalbremse |
| Standard | EN12530 - Hjul til Apparater |
| Belastning ved 3 km/t | 80 kg |
| Elektrisk ledende | Nej |
| Rustfri | Nej |
| Belastning Statisk | 160 kg |
| Temperaturområde (minimum) | -20 °C |
| Temperaturområde (maksimum) | 60 °C |
| Byggehøjde | 138 mm |
| Samlet vægt | 0,98 kg |

### GAFFEL

| | |
|---|---|
| Materialer til boliger | Stålplade, medium |
| Gaffel Form | Bred |
| Drejekrans | Drejekrans med dobbelt kuglekrans |
| Farve | Blå-kromatiseret |
| Udladning | 43,5 mm |
| Udfaldsradius | 131 mm |
| Udfaldsdiameter | 262 mm |

### HJUL

| | |
|---|---|
| Fælgmateriale | Polypropylen |
| Hjulbanemateriale | Termoplastisk gummi |
| Leje | Glideleje |
| Trådfang | Uden trådfang |
| Diameter | 100 mm |
| Hjulbane bredde | 32 mm |
| Hårdhed af Hjulbane (A) | 87 Shore A |

### MONTERING

| | |
|---|---|
| Monteringstype | Solid Stift, rund |
| Boltdiameter | 28 mm |
| Boltlængde | 45 mm |

© Copyright 2026 TENTE International GmbH

# AGILA

2477PJO100R05-28

EAN 4031582301991

TENTE
BETTER MOBILITY. BETTER LIFE.

**Produkttegninger**

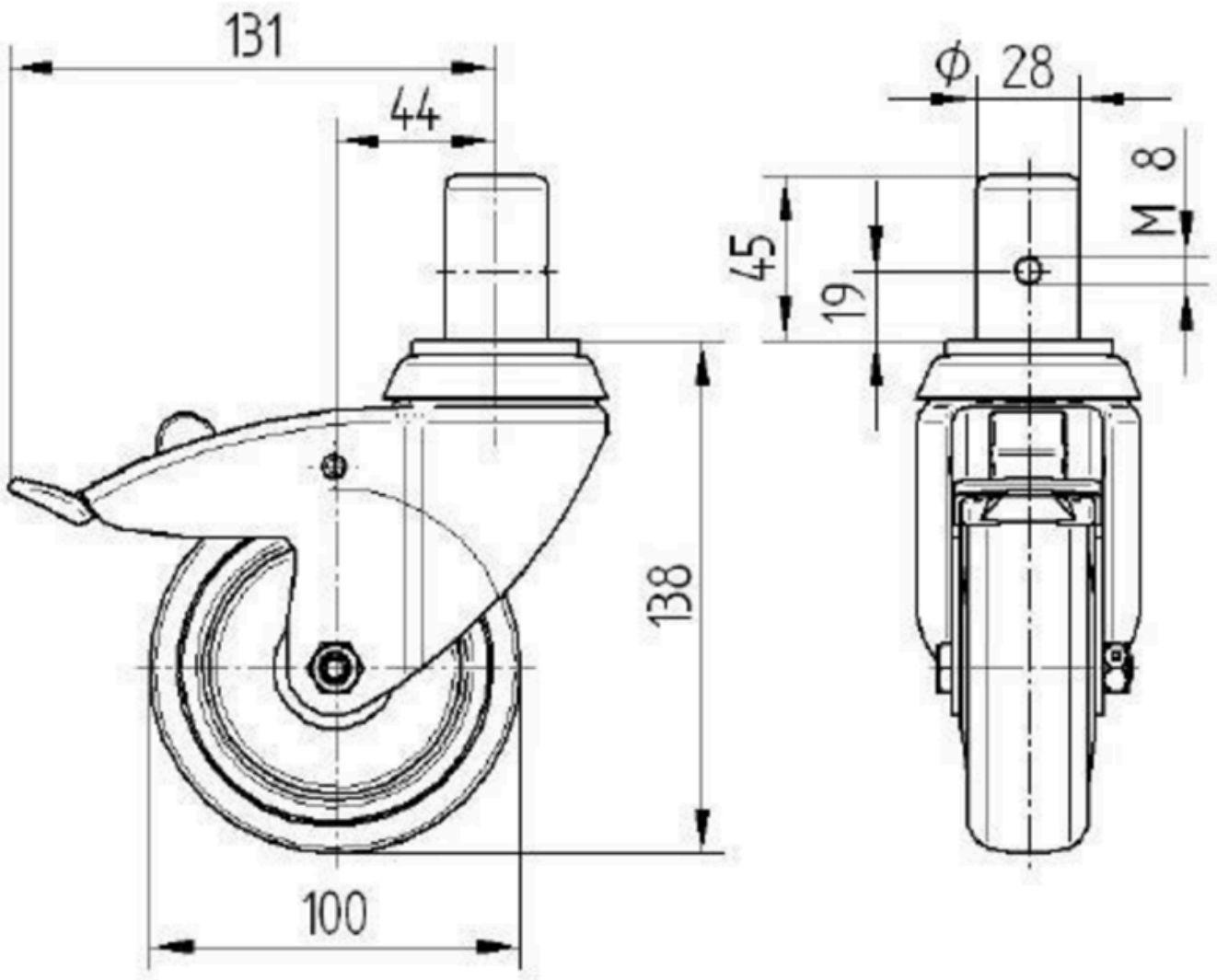


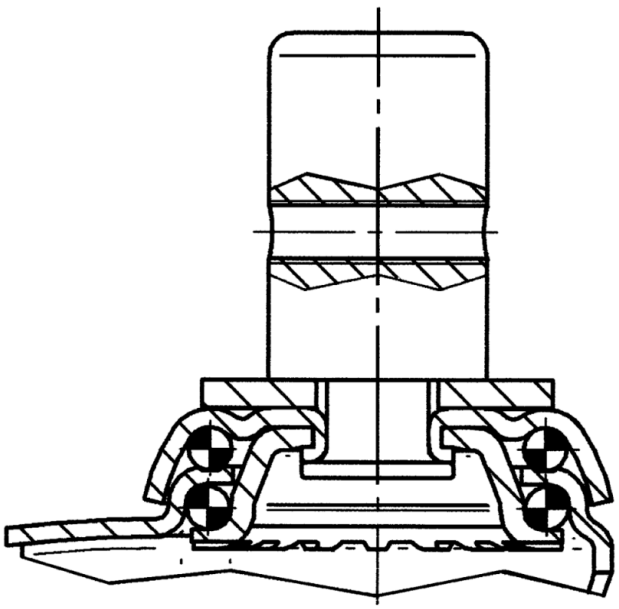

© Copyright 2026 TENTE International GmbH