TERMÉKINFORMÁCIÓK

ALPHA STAINLESS

8470UOD100P30-11

EAN 4031582377163



A kép eltérhet az eredeti terméktől

TELJESÍTMÉNY

Gördülési ellenállás teljesítménye	●●●●○
Mozgás zajkibocsátása	●●○○○
Kopás	●●●●●
Korrozióálló képesség	●●●●●

ALAPVETŐ TULAJDONSÁGOK

Termék neve	Alpha stainless
Ház típusa	Forgóvillás görgő
Standard	EN12532 - Szállítóeszközök
Teherbírás 4 km/h-nál	150 kg
Elektromosan vezető	Nem
Rozsdamentes	Igen
Statikus teherbírás	300 kg
Hőmérséklet-tartomány (minimális)	-25 °C
Hőmérséklet-tartomány (maximális)	80 °C
Összsúly	0,75 kg

VÁZ

A ház anyaga	Rozsdamentes acél, nehéz
Villa alakja	Széles
Forgócsapágy	Kétsoros golyó
Szín	Rozsdamentes acél
Ellensúlyoz	41 mm
Körbeforgás	182 mm

KERÉK

Felépítmény anyaga	Poliamid
Futófelület anyaga	Kerékkel megegyező
Csapágy	Tűgörgős csapágy, rozsdamentes
Tengely	Csavar anyával
Átmérő	100 mm
Futófelület szélessége	36 mm
A futófelület keménysége (D)	75 Shore D

SZERELVÉNY

Szerelvény típusa	Csavarfurat
Csavar furat átmérője	11 mm

© Copyright 2026 TENTE International GmbH

ALPHA STAINLESS

8470UOD100P30-11

EAN 4031582377163

BETTER MOBILITY. BETTER LIFE.

Product Drawings

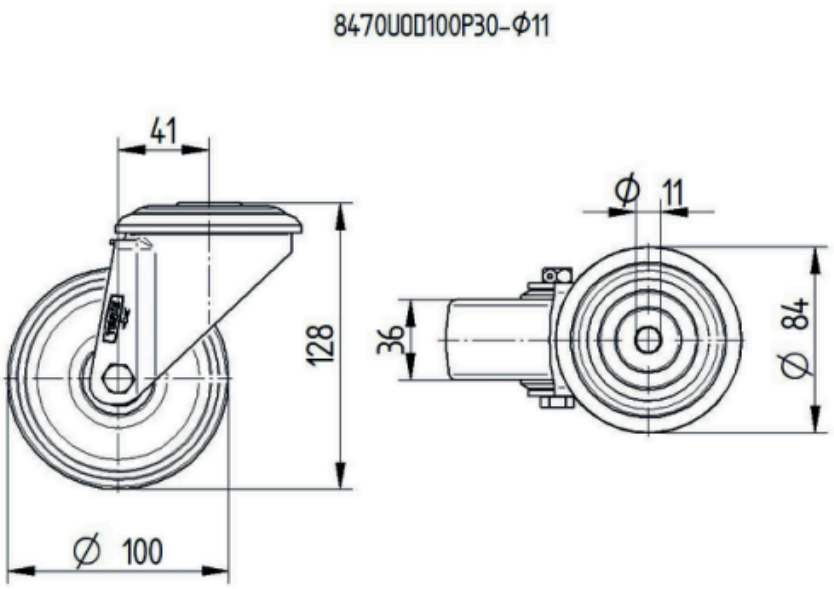

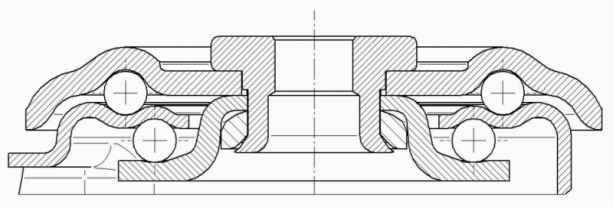

© Copyright 2026 TENTE International GmbH