PRODUKTINFORMATION

ALPHA STAINLESS

8477UOD080P30-11

EAN 4031582377187



Bild kann vom Originalprodukt abweichen

PERFORMANCE

Laufverhalten	●●●●○
Fahrgeräusch	●●○○○
Abrieb	●●●●●
Korrosionsbeständigkeit	●●●●●

HAUPTMERKMALE

Produktname	Alpha stainless
Typ	Lenkrolle mit Totalfeststeller
Norm	EN12532 - Transportgeräte
Tragfähigkeit bei 4 km/h	150 kg
Elektrisch-leitfähig	Nein
Rostfrei	Ja
Statische Tragfähigkeit	300 kg
Temperaturbereich (Minimum)	-25 °C
Temperaturbereich (Maximum)	80 °C
Bauhöhe	108 mm
Gesamtgewicht	0,84 kg

GEHÄUSE

Gehäusematerial	Rostfreier Stahl, schwer
Gabelform	Bauchig
Schwenklager	Kugelbahn, zweireihig
Farbe	Stahl, Rostfrei
Ausladung	44,5 mm
Störkreis	242 mm

RAD

Material des Radkörpers	Polyamid
Material der Lauffläche	Identisch mit Radkörper
Lager	Rollenlager, Rostfrei
Achse	Verschraubt
Durchmesser	80 mm
Breite der Lauffläche	34 mm
Härte der Lauffläche (D)	75 Shore D

BEFESTIGUNG

Befestigungsart	Anschraubloch
Rückenloch Durchmesser	11 mm

© Copyright 2026 TENTE International GmbH

ALPHA STAINLESS

8477UOD080P30-11

EAN 4031582377187

BETTER MOBILITY. BETTER LIFE.

Produktzeichnungen

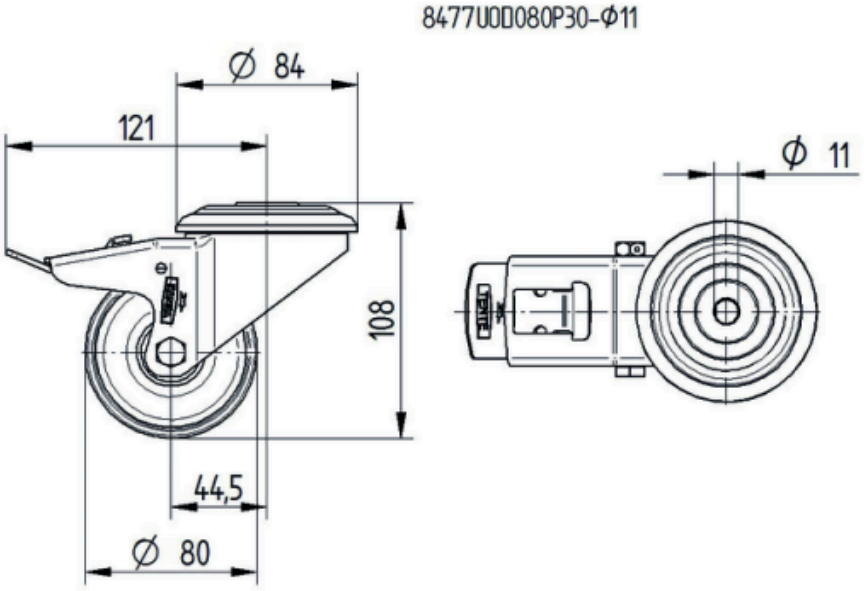

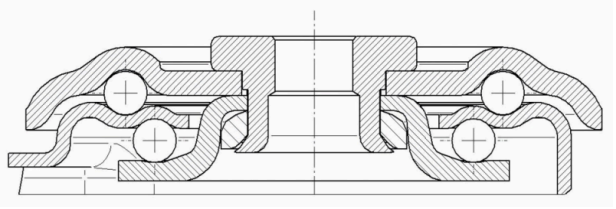

© Copyright 2026 TENTE International GmbH