LINEA

594CUAP150P30-13

EAN 4031582408461

BETTER MOBILITY. BETTER LIFE.

Attēls var atšķirties no oriģinālā produkta

VEIKTSPĒJA

Ruļļa veiktspēja	●●●●●
Kustības troksnis	●●●●○
Nodilums	●●●●○
Korozijas izturīgs	●●●●○

PAMATAATRIBŪTI

Produkta nosaukums	Linea
Korpusa tips	Grozāmais atbalsta ritenis ar kombinēto bloķētāju
Standarta	EN12530 - Ierīču atbalsta riteņi
Kravnesība pie 3 km/h	130 kg
Statiskā kravnesība	260 kg
Temperatūras diapazons (minimālais)	-20 °C
Temperatūras diapazons (maksimālais)	60 °C
Kopējais augstums	170 mm
Kopējais platums	89 mm
Kopējais svars	1,35 kg
Sertifikācija	Pārbaudīts un uzraudzīts ar TÜV Süd

RITENIS

Korpusa materiāls	Poliamīds
Protektora materiāls	Poliuretāns, injicēts
Gūltnis	Cuscinetti a sfere di precisione
Izplešanās armatūra	Ar vītņu aizsargu
Diametrs	150 mm
Protektora platums	22 mm
Protektora cietība (A)	92 Krasts A

KRONŠTEINIS

Materiāls	Poliamīds
Dakšas forma	Dubultā riteņa kronšteinis
Grozāmais gultnis	Precīzijas lodīšu gultnis
Ofsets	52 mm
Pagrieziena rādiuss	156 mm
Grozāms savienojums	312 mm
Kupola diametrs	56 mm

UZSTĀDĪŠANA

Uzstādīšanas veids	Avere zem skrūves
Skrūves atveres diametrs	13 mm

Vācijas dizaineru klubs

Interzum balva

«IF Design» balva

© Copyright 2026 TENTE International GmbH

LINEA

594CUAP150P30-13

EAN 4031582408461

BETTER MOBILITY. BETTER LIFE.

TEHNISKIE RASĒJUMI

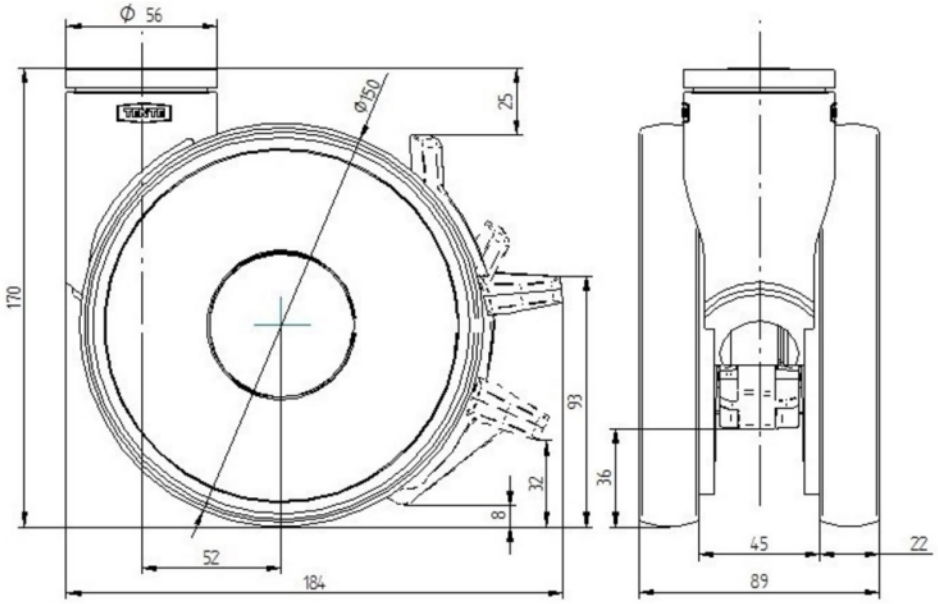

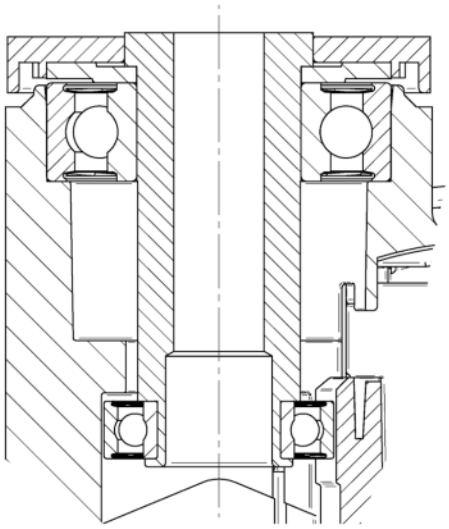

Vācijas dizaineru klubs

Interzum balva

«IF Design» balva

© Copyright 2026 TENTE International GmbH