PRODUKTINFORMATION

ZETA

4681ITP125P63 SH80XL

EAN 4031582400434



Billedet kan afvige fra det oprindelige produkt

YDEEVNE

Rullemodstand	●●●●○
Kørselsstøj	●●●●○
Abrasion	●●●●○
Rustbeskyttelse	●●●○○

PRIMÆRE EGENSKABER

Produktnavn	Zeta
Type	Drejeligt Hjul med Retningsbremse
Standard	EN12532 – Transportudstyr
Belastning ved 4 km/t	400 kg
Belastning ved 6 km/t	320 kg
Elektrisk ledende	Nej
Rustfri	Nej
Belastning Statisk	800 kg
Temperaturområde (minimum)	-0,33 °C
Byggehøjde	164 mm
Samlet vægt	2,86 kg

GAFFEL

Materialer til boliger	Stålplade, meget tung
Gaffel Form	Bred, Forstærket
Drejekrans	Drejekrans med dobbelt kuglekrans, Forstærket eller Rustfri
Farve	Blå-kromatiseret
Udladning	55 mm
Udfaldsdiameter	360 mm

HJUL

Fælgmateriale	Aluminium
Hjulbanemateriale	Polyuretan, Støbt
Leje	Præcisionskugleleje
Aksel	Skruet med møtrik
Trådfang	Uden trådfang
Diameter	125 mm
Hjulbane bredde	50 mm
Hårdhed af Hjulbane (A)	80 Shore A

MONTERING

Monteringstype	Rektangulær plade
Pladelængde	137 mm
Pladebredde	105 mm
Længde på pladehul (maksimum)	105 mm
Pladehulbredde (minimum)	75 mm
Pladehullets bredde (maksimum)	80 mm
Pladehullets diameter	11 mm

© Copyright 2026 TENTE International GmbH

ZETA

4681ITP125P63 SH80XL

EAN 4031582400434

Produkttegninger

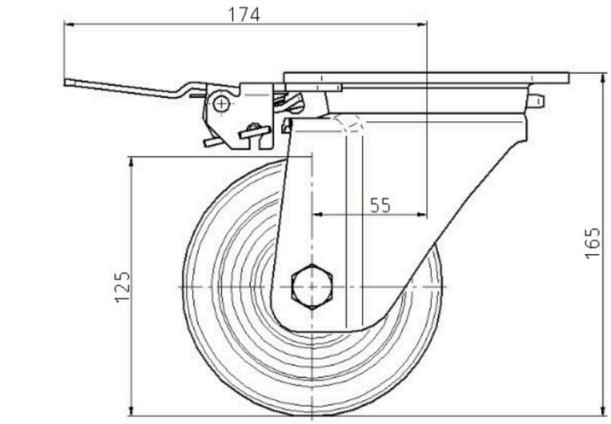

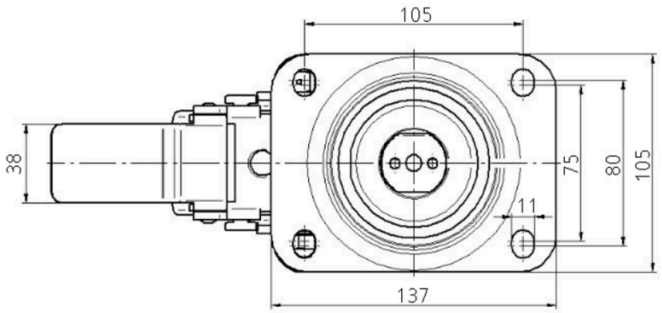

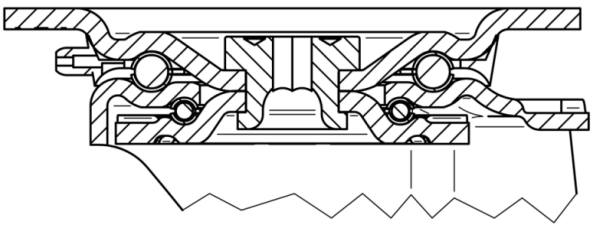

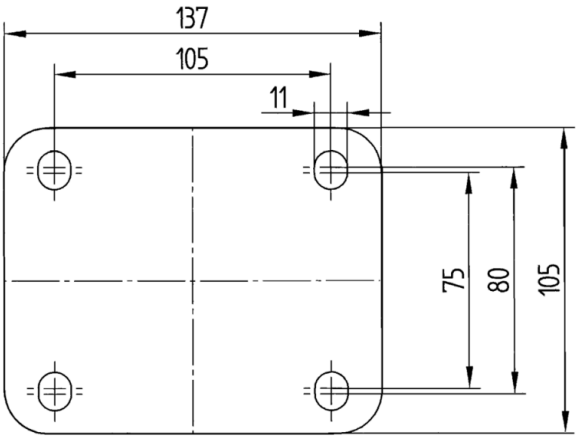

© Copyright 2026 TENTE International GmbH