INFORMATIONS SUR LE PRODUIT

MONO

5025PJH080S70-10X15 TFR

EAN 4031582385762



Image non contractuelle, peut différer du produit d'origine

PERFORMANCE

Performance de roulage	●●●○○
Bruit de mouvement	●●●○○
Usure	●●●○○
Résistance à la corrosion	●●●●○

ATTRIBUTS PRINCIPAUX

Nom du produit	Mono
Type	Roulette pivotante à blocage de roue
Norme	EN12528 - Roulettes d'ameublement
Capacité de charge à 3 km/h	70 kg
Conducteur d'électricité	Non
Inoxydable	Non
Capacité de charge statique	140 kg
Plage de température (minimale)	-10 °C
Plage de température (maximale)	40 °C
Hauteur	110 mm
Poids	0,2 kg

CHAPE

Matériau de la chape	Polyamide
Forme de la chape	Capotée
Pivot	Tige pivotante
Déport	34 mm
Rayon d'encombrement	74 mm
Diamètre d'encombrement	148 mm
Diamètre du filetage	0 mm

ROUE

Corps de roue	Polypropylène
Bandage	Caoutchouc thermoplastique
Roulement	Moyeu lisse
Pare-fils	Avec pare-fils
Diamètre	80 mm
Largeur du bandage	24 mm
Dureté du bandage (A)	87 Shore A

FIXATION

Type de fixation	Tige filetée à collet hexagonal
Diamètre de la tige	10 mm
Longueur de la tige	15 mm

© Copyright 2026 TENTE International GmbH

MONO

5025PJH080S70-10X15 TFR

EAN 4031582385762

BETTER MOBILITY. BETTER LIFE.

Dessins du produit

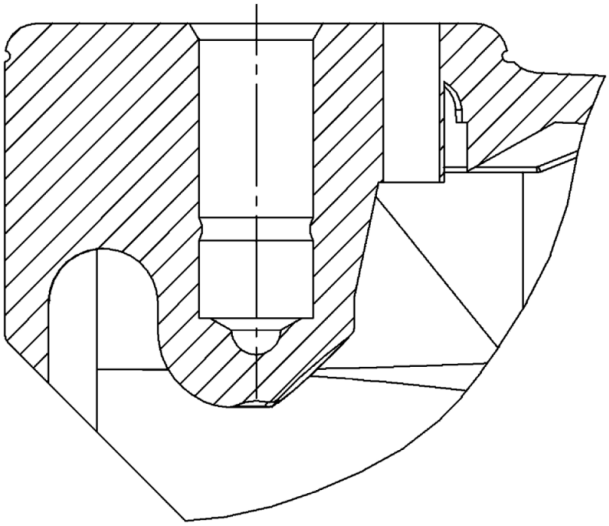

© Copyright 2026 TENTE International GmbH