INFORMAÇÕES DO PRODUTO

AGILA

2471PJP150P50

EAN 4031582301458



A imagem pode diferir do produto original

DESEMPENHO

Desempenho do rolamento	●●●○○
Ruído de movimento	●●●○○
Desgaste	●●●○○
Resistência à corrosão	●●●○○

ATRIBUTOS PRINCIPAIS

Nome do produto	Agila
Tipo	Rodízio giratório com travão direcional
Padrão	EN12530 - Rodízios para Dispositivos
Capacidade de carga a 3 km/h	100 kg
Elétrico condutivo	Não
Aço inoxidável	Não
Capacidade de carga estática	200 kg
Intervalo de temperatura (mínimo)	-20 °C
Intervalo de temperatura (Máximo)	60 °C
Altura total	185 mm
Peso geral	1,04 kg

SUPORTE

Material da caixa	Folha de aço, média
Em Forma de Garfo	Amplo
Rolamento giratório	Duas filas de esferas
Cor	Passivada a azul
Offset	36 mm
Interferência giratória	262 mm

RODA

Material do centro da roda	Polipropileno
Material do piso da roda	Borracha termoplástica
Rolamento	Rolamento de esferas de precisão
Anti-fios	Com anti-fios
Diâmetro	150 mm
Largura do Piso	32 mm
Dureza do Piso (A)	87 Shore A

ENCAIXE

Tipo de fixação	Placa de fixação retangular
Comprimento da placa	77 mm
Largura da placa	67 mm
Comprimento do furo da placa (mínimo)	56 mm
Comprimento do furo da placa (Máximo)	61,5 mm
Largura do furo da placa (Mínimo)	46,5 mm
Largura do furo da placa (Máximo)	51,5 mm
Diâmetro do furo da placa	8,5 mm

© Copyright 2026 TENTE International GmbH

AGILA

2471PJP150P50

EAN 4031582301458

BETTER MOBILITY. BETTER LIFE.

Desenhos do produto

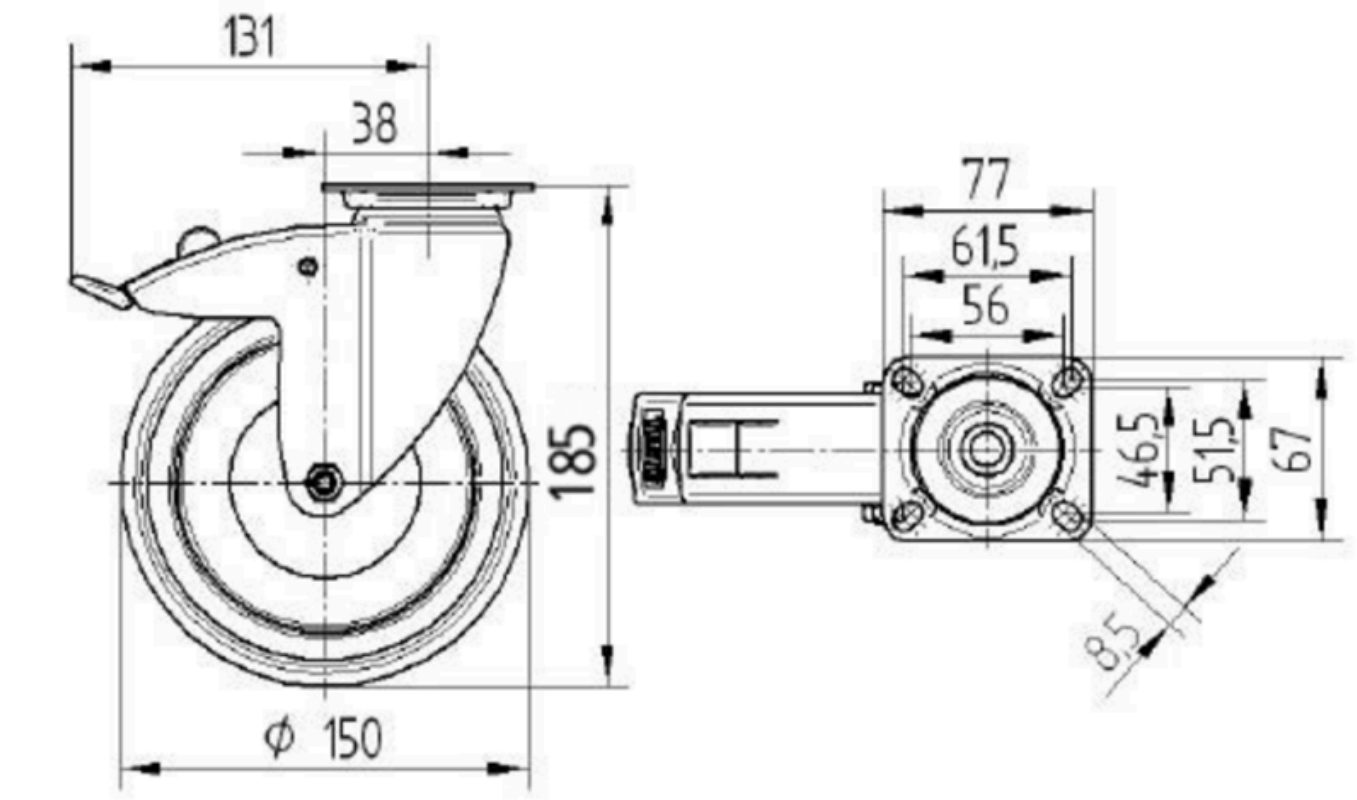

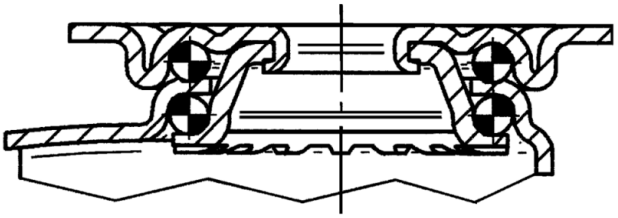

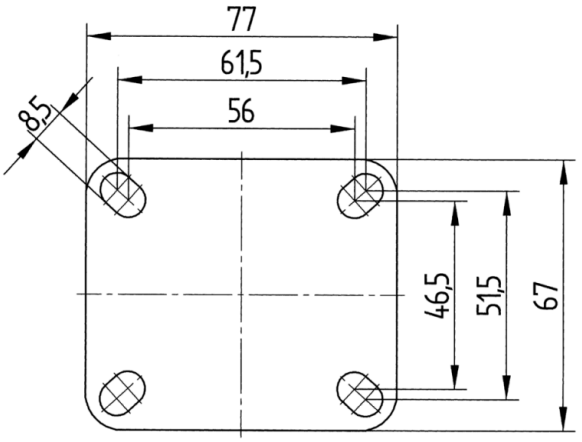

© Copyright 2026 TENTE International GmbH