INFORMATIONS SUR LE PRODUIT

DURATECH

UOO125x40-Ø12 HL44,4

EAN 4031582442700



Image non contractuelle, peut différer du produit d'origine

PERFORMANCE

Performance de roulage	●●●○○
Bruit de mouvement	●●●○○
Usure	●●●●●
Résistance à la corrosion	●●●○○

ATTRIBUTS PRINCIPAUX

Nom du produit	Duratech
Type	Roue
Norme	EN12532 - roulette de manutention
Capacité de charge à 4 km/h	300 kg
Conducteur d'électricité	Non
Inoxydable	Non
Capacité de charge statique	600 kg
Plage de température (minimale)	-40 °C
Plage de température (maximale)	80 °C
Poids	0,24 kg

ROUE

Corps de roue	Polyamide
Bandage	Identique au corps de roue
Roulement	Moyeu lisse
Pare-fils	Sans pare-fils
Diamètre	125 mm
Largeur du bandage	40 mm
Diamètre de l'alésage	12 mm
Longueur de moyeu	44,4 mm
Dureté du bandage (D)	75 Shore D

© Copyright 2026 TENTE International GmbH

DURATECH

UOO125x40-Ø12 HL44,4

EAN 4031582442700

BETTER MOBILITY. BETTER LIFE.

Dessins du produit

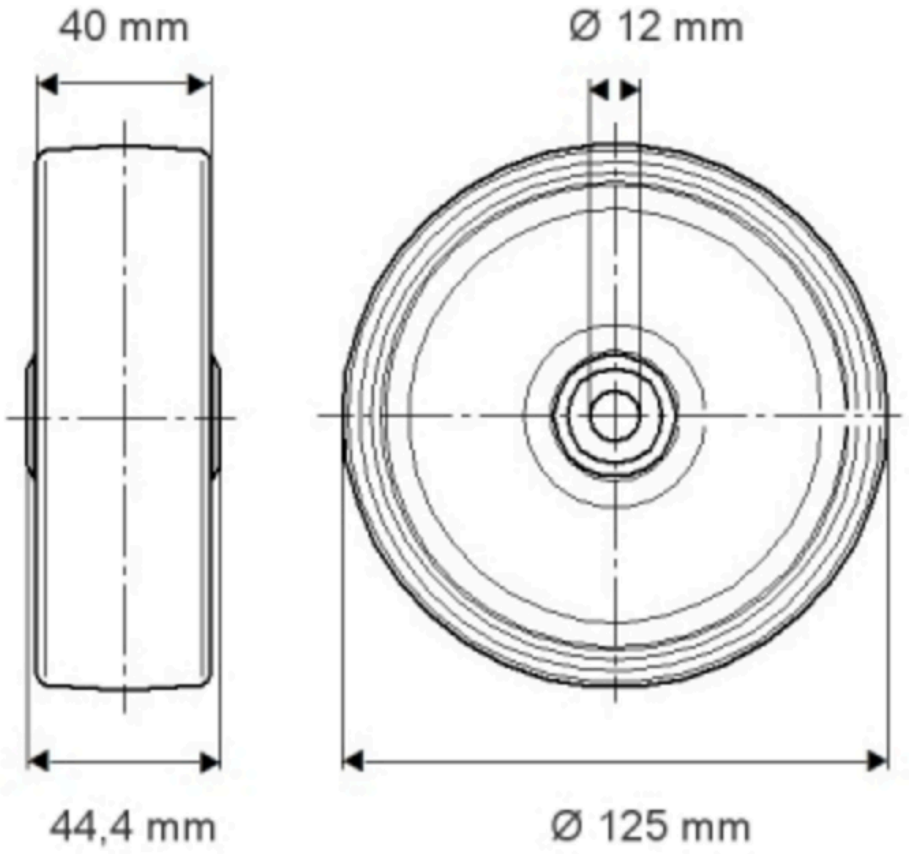

© Copyright 2026 TENTE International GmbH