KAPPA LOAD

9651TOO160P63

EAN 4031582314625

Numéro de commande 90830250



PERFORMANCE

Performance de roulage	●●●●●
Bruit de mouvement	●○○○○
Usure	●●●●●
Résistance à la corrosion	●●●○○

ATTRIBUTS DE BASE

Nom du produit	Kappa load
Capacité de charge à 4 km/h	1020 kg
Capacité de charge à 6 km/h	850 kg
Conducteur d'électricité	no
Inoxydable	no
Capacité de charge statique	2040 kg
Plage de température (minimale)	-40 °C
Plage de température (maximale)	80 °C
Hauteur	205 mm
Poids	4.3 kg

CHAPE

Déport	58 mm
Diamètre d'encombrement	398 mm
Lubrication nipple	1

ROUE

Diamètre	160 mm
Largeur du bandage	50 mm

RACCORD

Longueur de la platine	135 mm
Largeur de la platine	110 mm
Longueur des trous de la platine (maximum)	105 mm
Largeur des trous de la platine (minimum)	75 mm
Largeur des trous de la platine (maximum)	80 mm
Diamètre des trous de la platine	11 mm

© Copyright 2026 TENTE International GmbH

KAPPA LOAD

9651TOO160P63

EAN 4031582314625

Numéro de commande 00830359

Dessins du produit

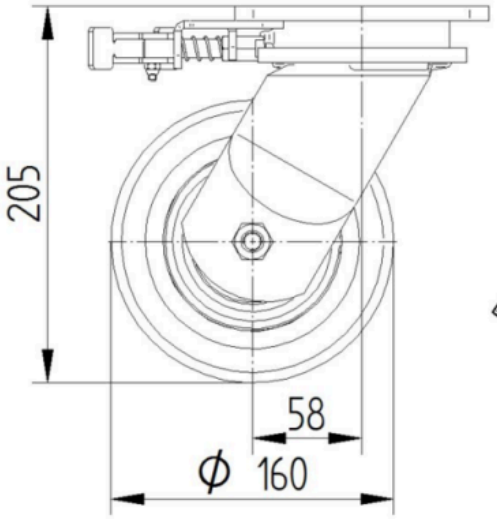

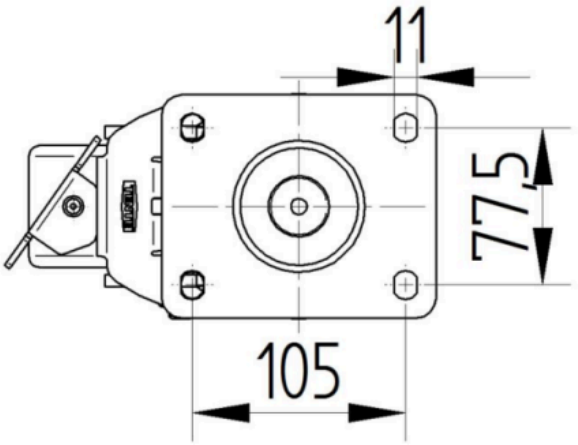

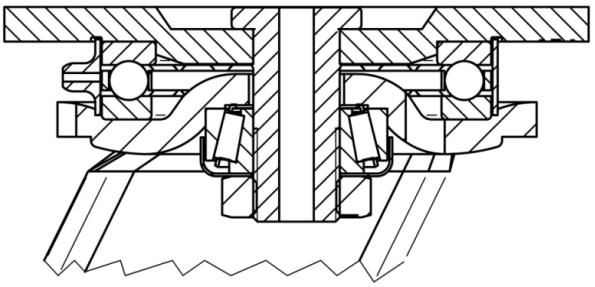

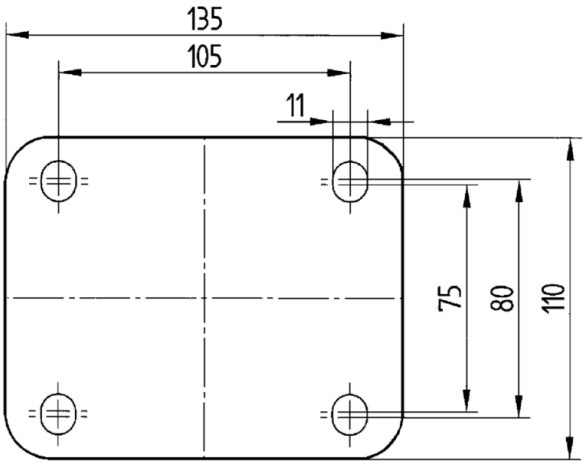

© Copyright 2026 TENTE International GmbH