ІНФОРМАЦІЯ ПРО ПРОДУКТ

AGILA

2478DYK075P60-67X60

EAN 4031582344523



Зображення може відрізнятися від оригінального продукту

ЕФЕКТИВНІСТЬ

Продуктивність рулону	●●●○○
Шум руху	●●●●○
Атритація	●●●○○
Стійкість до корозії	●●●○○

ОСНОВНІ АТРИБУТИ

Назва продукту	Agila
Тип	Фіксований Колісна опора
Стандартний	EN12530 — Катори пристроїв
ОбВантажопідйомність 3 км/год	55 kg
Електропровідність	Так
Нержавіюча сталь	Ні
Статичний Вантажопідйомність	110 kg
Діапазон температур (мінімальний)	-20 °C
Діапазон температур (максимальний)	60 °C
Загальна висота	100 mm
Загальна ширина	43 mm
Загальна вага	0,29 kg

КРОНШТЕЙН

Матеріал корпусу	Сталевий лист, середній
Вила Форма	Широка
Колір	Пасивований блакитним
Діаметр ковпачка	43 mm

КОЛЕСО

Матеріал тіла	Сталь аркуша
Матеріал протектору	Лита гума, чорний, електричний
Носіння	Конічний кульковий підшипник
Колір Колесо	Пасивований блакитним
Захист різьби	З різьбовим поручителем
Діаметр	75 mm
Протектор	25 mm
Ширина тіла	25 mm
Твердість Протектор (A)	80 Прибережна A

ВСТАНОВЛЕННЯ

Тип налаштування	Прямокутна пластина
Довжина пластини	67 mm
Ширина тарілки	60 mm
Довжина отвору для планшета (мінімальна)	40 mm
Довжина отвору для планшета (максимальна)	48 mm
Ширина отвору для планшета (мінімальна)	40 mm
Ширина отвору для планшета (максимальна)	48 mm
Діаметр отвору планшета	6,3 mm

© Copyright 2026 TENTE International GmbH

AGILA

2478DYK075P60-67X60

EAN 4031582344523

Номер замовлення 00028590

Креслення продукту

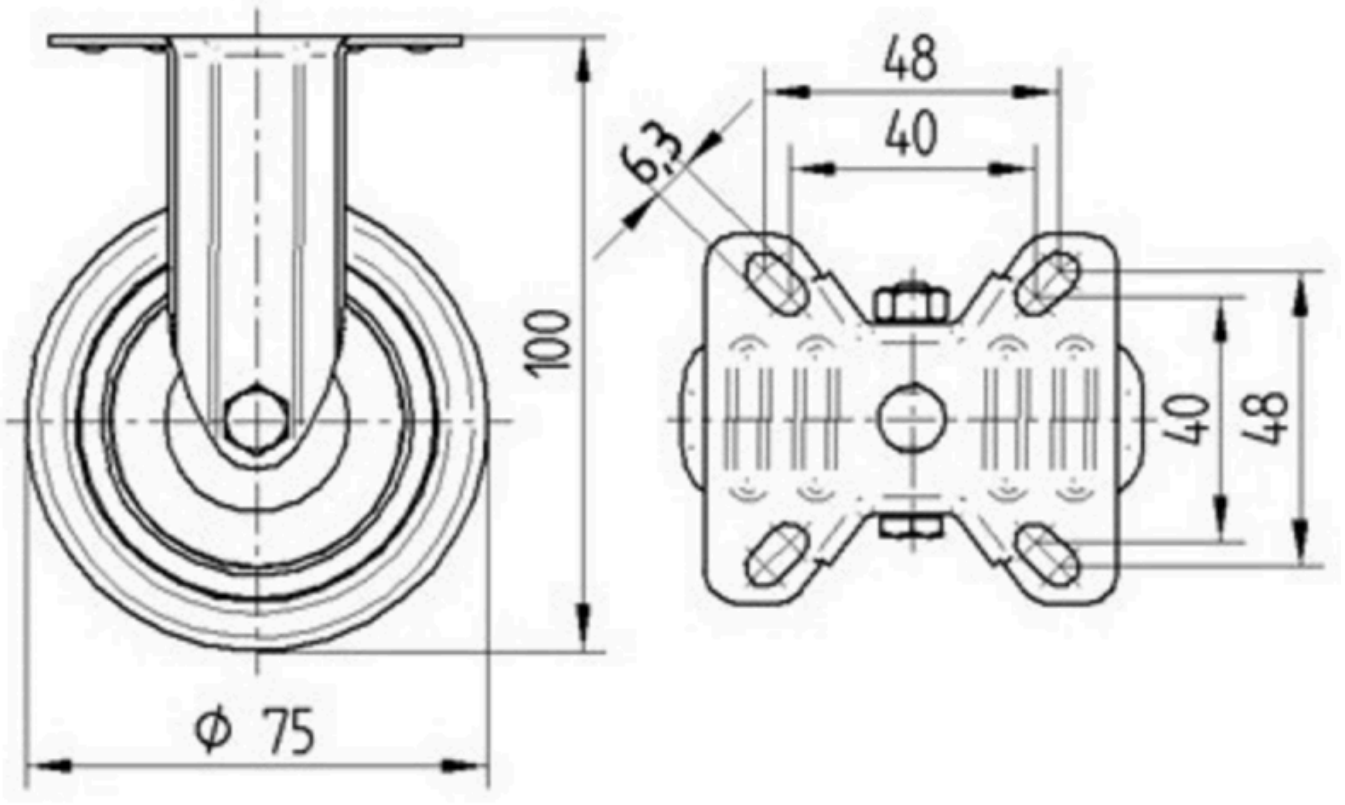

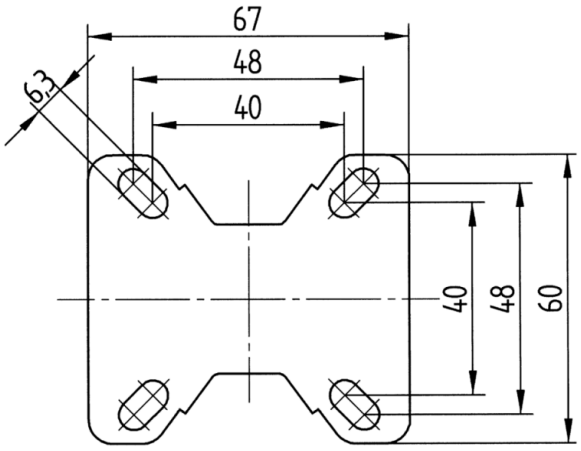

© Copyright 2026 TENTE International GmbH