INFORMATIONS SUR LE PRODUIT

KAPPA LOAD

9652TOO250P63 CL67

EAN 4031582314915



L'image peut différer du produit d'origine

PERFORMANCE

Performance du rouleau	●●●●●
Bruit de mouvement	●●○○○
Attrition	●●●●●
Résistance à la corrosion	●●●●○

ATTRIBUTS DE BASE

Nom du produit	Kappa load
Type	Roulette pivotante avec Blocage total, Antérieur
Standard	EN12533 - Roulettes forte charge
Capacité de charge à 4 km/h	1320 kg
Capacité de charge à 6 km/h	1100 kg
Conducteur électrique	Non
Inoxydable	Non
Statique Capacité de charge	2200 kg
Plage de température (minimale)	-40 °C
Plage de température (maximale)	80 °C
Hauteur	305 mm
Largeur totale	116 mm
Poids global	5.29 kg

CHAPE

Matériau de la chape	Fonte ou fer forgé, lourd
Forme Chape	Galbé, Renforcé
Pivot	Roulements rouleaux de butée à billes à rainure profonde
Couleur de la chape	Zingué bleu
Déport	61 mm
Rayon d'encombrement	187.5 mm
Diamètre d'encombrement	375 mm
Lubrication nipple	1
Diamètre du dôme	111 mm

ROUE

Matériau du corps	Polyamide, lourd
Bandage	Identique au corps de Roue
Roulement	Moyeu lisse
Axe	Vissé avec écrou
Couleur Roue	Blanc naturel
Pare-fils	Sans protège-filet
Diamètre	250 mm
Largeur du Bandage	50 mm
Largeur du corps	50 mm
Dureté du Bandage (D)	75 Shore D

RACCORD

Type de raccord	Plaque rectangulaire
Longueur de plaque	135 mm
Largeur de plaque	110 mm
Longueur du trou de plaque (minimale)	75 mm
Longueur du trou de plaque (maximale)	80 mm
Largeur du trou de plaque (minimale)	75 mm
Largeur du trou de plaque (maximale)	105 mm
Diamètre du trou de la plaque	11 mm

© Copyright 2026 TENTE International GmbH

KAPPA LOAD

9652TOO250P63 CL67

EAN 4031582314915

Numéro de commande 00830408

Dessins du produit

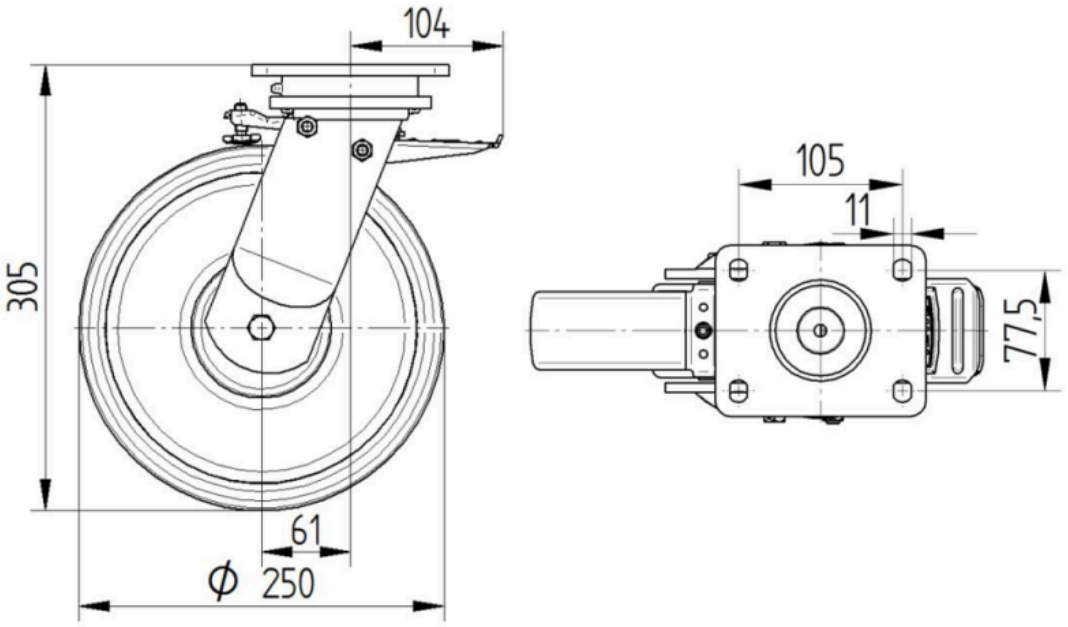

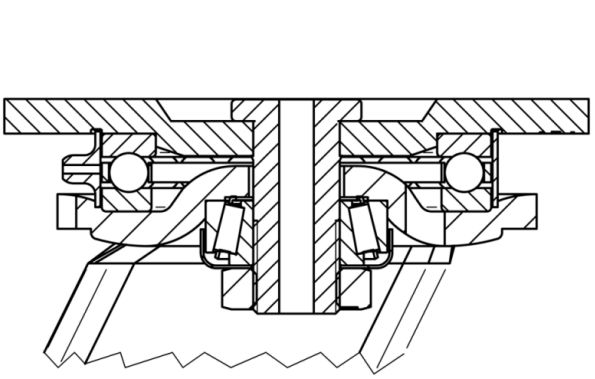

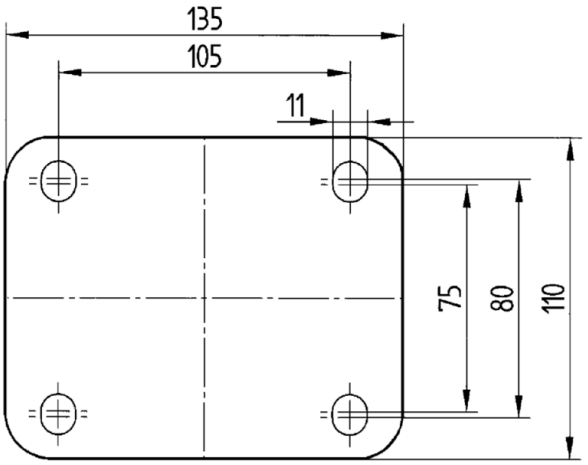

© Copyright 2026 TENTE International GmbH