PRODUKTINFORMATION

NOVATECH

ETP 075x40-Ø20 HL40

EAN 4031582318487



Billedet kan afvige fra det oprindelige produkt

YDEEVNE

Rullemodstand	●●●●○
Kørselsstøj	●●●○○
Abrasion	●●●●○
Rustbeskyttelse	●●●○○

PRIMÆRE EGENSKABER

Produktnavn	Novatech
Type	Hjul
Standard	EN12532 – Transportudstyr
Belastning ved 4 km/t	350 kg
Belastning ved 6 km/t	280 kg
Elektrisk ledende	Nej
Rustfri	Nej
Belastning Statisk	700 kg
Temperaturområde (minimum)	-10 °C
Temperaturområde (maksimum)	60 °C
Samlet vægt	0,65 kg

HJUL

Fælgmateriale	Stål, jern
Hjulbanemateriale	Polyuretan, Støbt
Leje	Præcisionskugleleje
Hjul farve	Honninggul (RAL1005)
Trådfang	Med trådfang
Diameter	75 mm
Hjulbane bredde	40 mm
Aksel Huldiameter	20 mm
Navlængde	40 mm
Fælgbredde	40 mm
Hårdhed af Hjulbane (A)	92 Shore A
Hårdhed af Hjulbane (D)	42 Shore D
Lejetype	6204ZV

© Copyright 2026 TENTE International GmbH

NOVATECH

ETP 075x40-Ø20 HL40

EAN 4031582318487

Bestillingsnummer 00806315

Produkttegninger

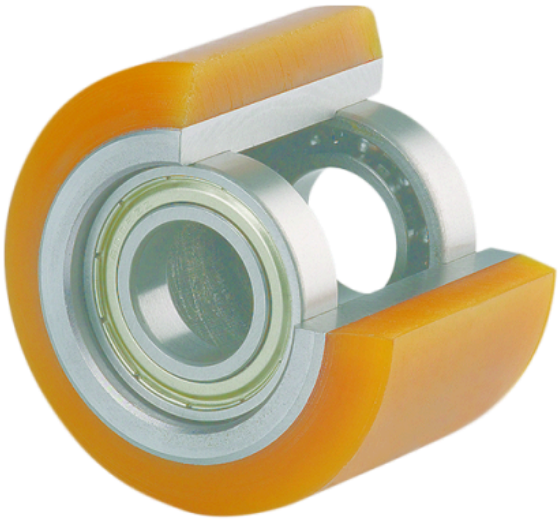

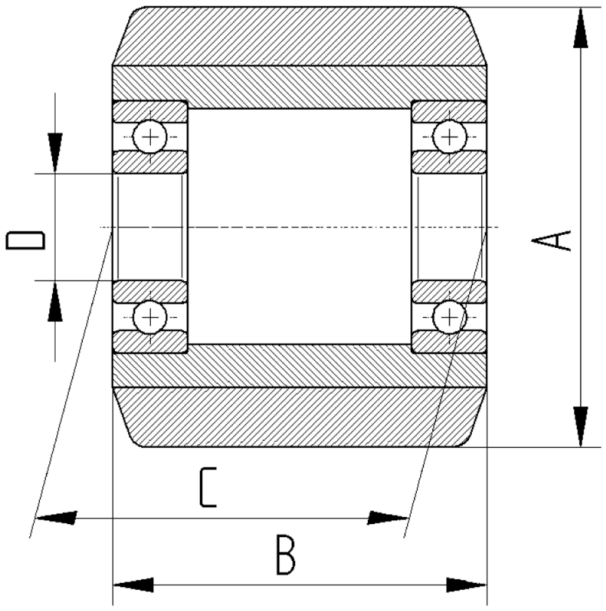

© Copyright 2026 TENTE International GmbH