INFORMACIÓN DEL PRODUCTO

KAPPA

9688FTP200P63 CL67 WH-w60

EAN 4031582316216



La imagen puede diferir del producto original

RENDIMIENTO

Rendimiento del rodillo	●●●●○
Ruido de movimiento	●●●○○
Desgaste	●●●●○
Resistencia a la corrosión	●●●●○

ATRIBUTOS PRINCIPALES

Nombre del producto	Kappa
Tipo	Rueda fija
Estándar	EN12533 - Ruedas de alta carga
Capacidad de carga a 4 km/h	1440 kg
Capacidad de carga a 6 km/h	1200 kg
Conductivo eléctrico	No
Inoxidable	No
Capacidad de carga estática	2400 kg
Rango de temperatura (mínimo)	-10 °C
Rango de temperatura (máximo)	60 °C
Altura total	245 mm
Ancho total	98 mm
Peso total	6.57 kg

SOPORTE

Material de la carcasa	Hierro fundido, o hierro forjado, pesado
Forma de Horquilla Forma	Ancho, Reforzado
Color	Pasivado azul
Lubrication nipple	1
Diámetro del domo	96 mm

ARO

Material del cuerpo	Hierro fundido
Material de la banda de rodadura	Poliuretano, Fundido
Cojinete	Rodamiento de bolas de precisión
Eje	Enroscado con tuerca
Color Aro	Amarillo miel (RAL1005)
Protectores de hilo	Con protector de roscas
Diámetro	200 mm
Ancho de Banda de rodadura	60 mm
Anchura del cuerpo	60 mm
Dureza de la Banda de rodadura (A)	92 Shore A
Dureza de la Banda de rodadura (D)	42 Shore D

AJUSTE

Tipo de ajuste	Placa rectangular
Longitud de la placa	135 mm
Anchura de la placa	110 mm
Longitud del orificio de la placa (mínimo)	75 mm
Longitud del orificio de la placa (máxima)	80 mm
Ancho del orificio de la placa (mínimo)	75 mm
Anchura del orificio de la placa (máxima)	105 mm
Diámetro del orificio de la placa	11 mm

© Copyright 2026 TENTE International GmbH

KAPPA

9688FTP200P63 CL67 WH-w60

EAN 4031582316216

Número de pedido 00803487

Planos del producto

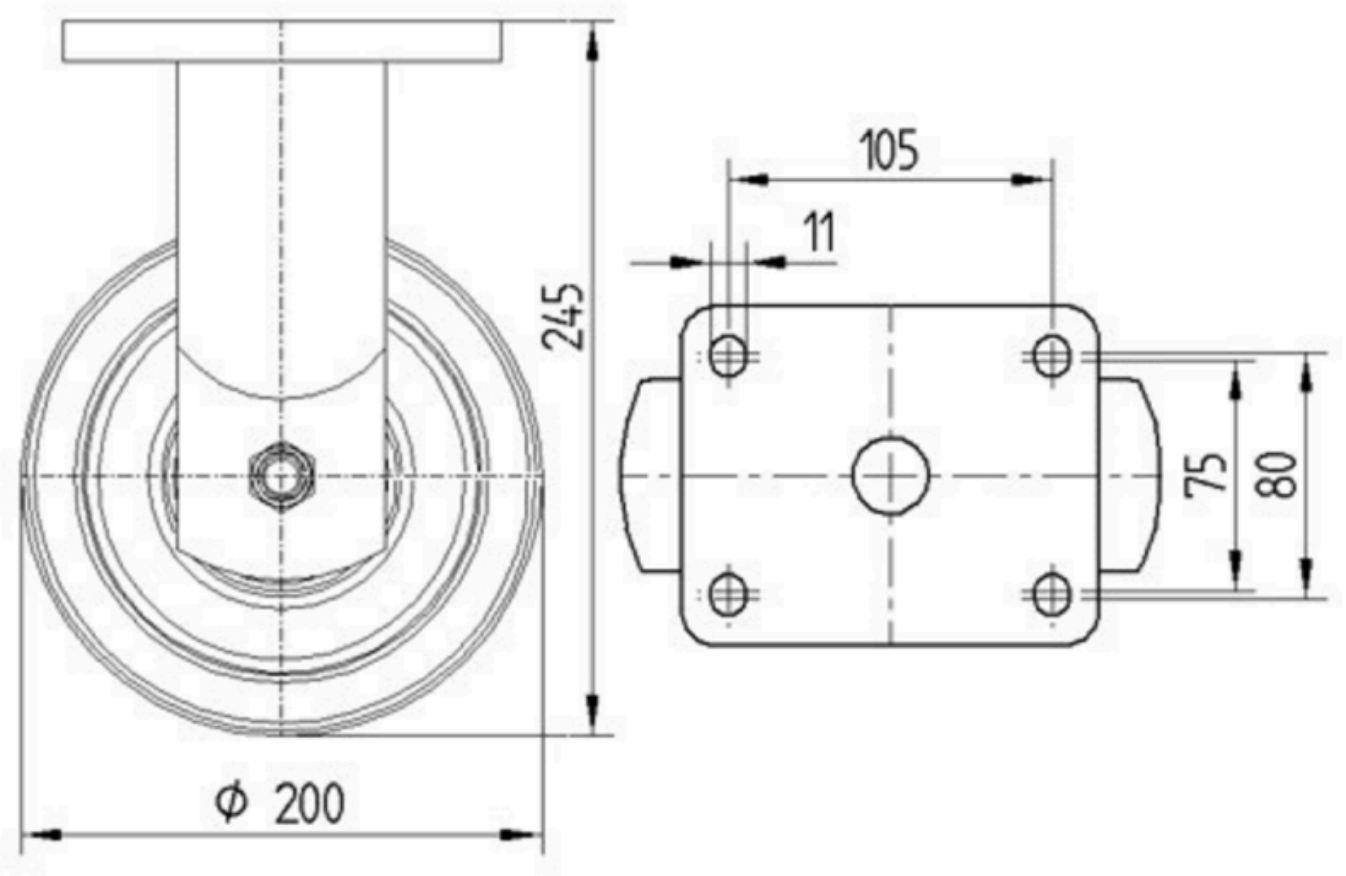

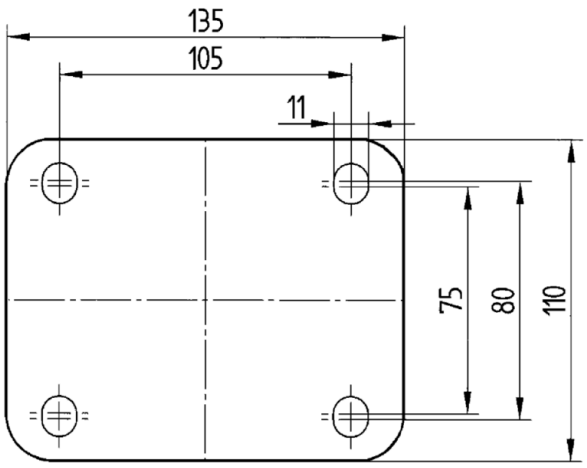

© Copyright 2026 TENTE International GmbH