INFORMACJE O PRODUKCIE

AGILA

2477DYK100R47-21,5/24

EAN 4031582342437



Obraz może różnić się od oryginalnego produktu

WYDAJNOŚĆ

Wydajność rolek	●●●○○
Hałas ruchowy	●●●●○
Odejście	●●●○○
Odporność na korozję	●●●○○

PODSTAWOWE ATUTY

Nazwa produktu	Agila
Typ	Kółko obrotowe z Blokada pełna
Standardowy	EN12530 — Kółka samonastawne do urządzeń
Nośność przy 3 km/h	80 kg
Przewodzące prąd elektryczny	Tak
Nierdzewne	Nie
Nośność statyczne	160 kg
Zakres temperatur (minimalny)	-10 °C
Zakres temperatur (maksymalny)	40 °C
Wysokość całkowita	138 mm
Szerokość całkowita	60 mm
Waga całkowita	1,12 kg

OBUDOWA

Materiał obudowy	Arkusz stalowy, średni
Kształt Widelec	Poszerzane
Łożysko obrotowe	Dwa wyścigi kulkowe
Kolor	pasywowany na niebiesko
Wysięg	43,5 mm
Promień działania koła	131 mm
Zasięg działania koła	262 mm
Średnica kopuły	60 mm

KOŁO

Materiał ciała	Arkusze stalowe
Materiał bieżni	Guma pełna pełny, czarny, przewodzący elektrycznie
Łożysko	Łożysko stożkowe
Kolor Koło	pasywowany na niebiesko
Osłony gwintu	Z osłoną gwintu
Średnica	100 mm
Szerokość Bieżnia	32 mm
Szerokość korpusu	32 mm
Twardość Bieżnia (A)	80 Shore A

MOCOWANIE

Typ mocowania	Syntetyczny ekspander, kwadratowy
Długość Trzpień	24 mm
Mocowanie na kołek rozporowy (minimalne)	22 mm
Mocowanie na kołek rozporowy (maksymalne)	24 mm
Wskazówka	Podczas zamawiania należy wskazać wymaganą wewnętrzną średnicę tuby.

© Copyright 2026 TENTE International GmbH

AGILA

2477DYK100R47-21,5/24

EAN 4031582342437

Numer zamówienia 00006651

Rysunki produktu

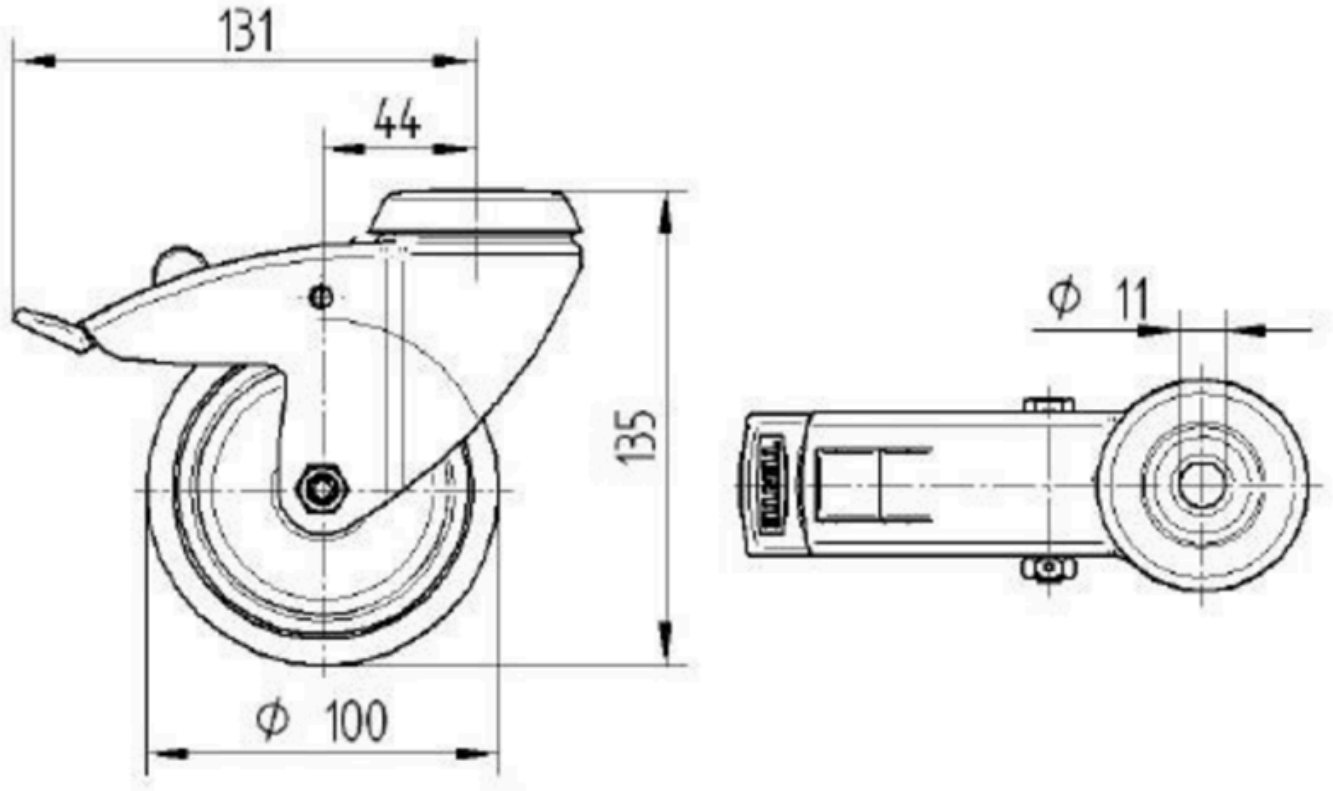

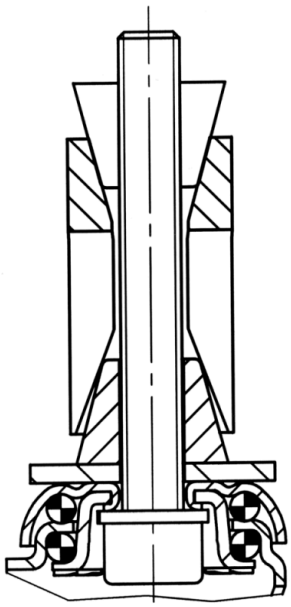

© Copyright 2026 TENTE International GmbH