ИНФОРМАЦИЯ О ПРОДУКТЕ

DURATECH

TOP 085x95-Ø20 HL95

EAN 4031582331271



Изображение может отличаться от оригинального продукта

ПРОИЗВОДИТЕЛЬНОСТЬ

Производительность рулона	●●●●●
Шум движения	●●○○○
Исчезновение	●●●●●
Устойчивость к коррозии	●●●○○

ОСНОВНЫЕ АТРИБУТЫ

Название продукта	Duratech
Тип	Колесо
Стандартный	EN12533 - Высоконагруженные колесные опоры
Грузоподъемность при 4 км/ч	900 kg
Грузоподъемность при 6 км/ч	720 kg
Электропроводящий	Нет
Нержавеющая сталь	Нет
Грузоподъемность статическая	1800 kg
Диапазон температур (минимальный)	-40 °C
Диапазон температур (максимальный)	80 °C
Общий вес	0,58 kg

КОЛЕСО

Материал корпуса	Полиамид, тяжелый
Материал протектора	Идентично корпусу Колесо
Подшипник	Прециссионый шариковый подшипник
Цвет Колесо	Натуральный белый
Защита от проводов	Без защиты резьбы
Диаметр	85 mm
Ширина Протектор	95 mm
Диаметр отверстия Ось	20 mm
Длина хаба	95 mm
Ширина тела	95 mm
Твердость Протектор (D)	75 Береговая D
Тип подшипника	6204

DURATECH

TOP 085x95-Ø20 HL95

EAN 4031582331271

Номер заказа 00832617

Чертежи изделия

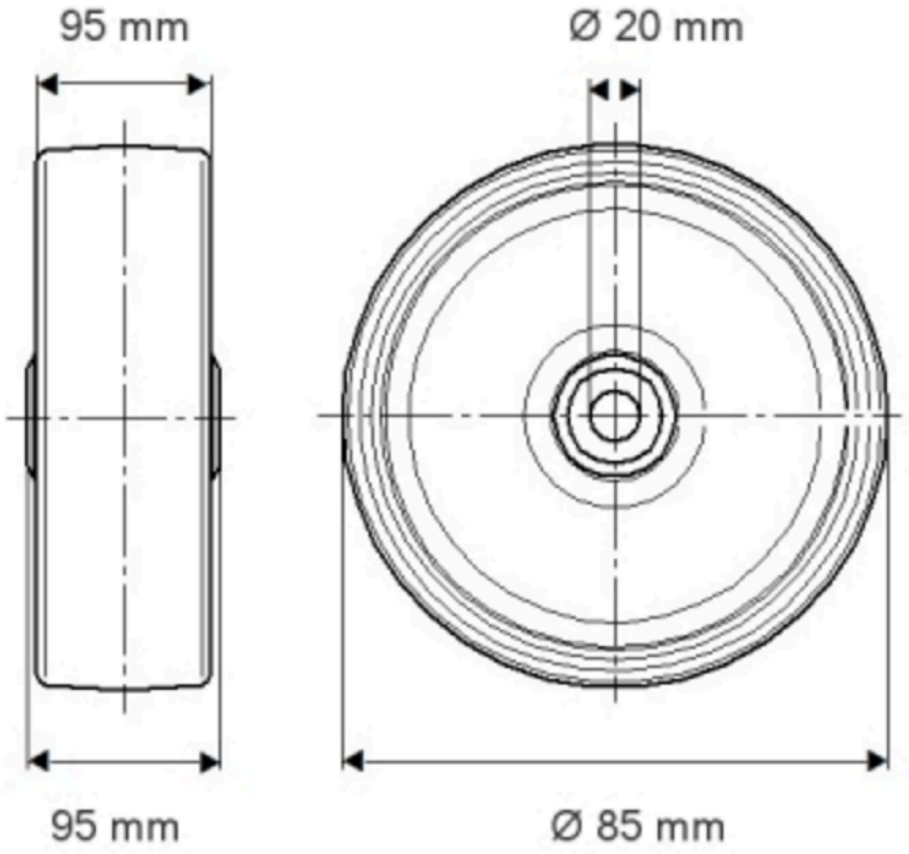

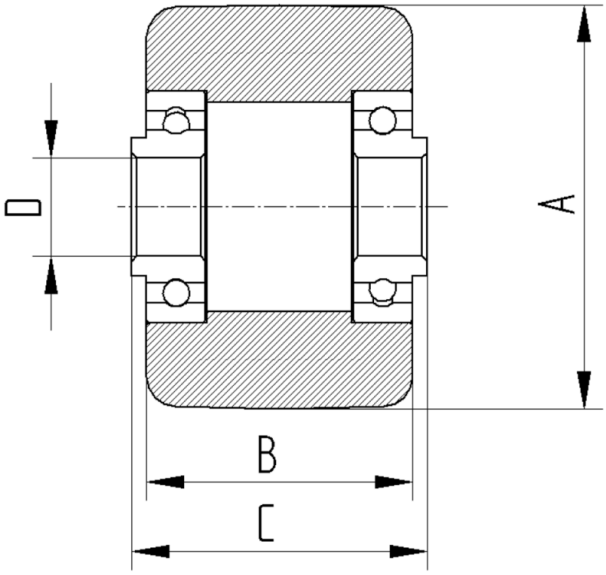

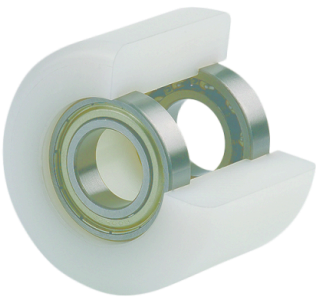

© Copyright 2026 TENTE International GmbH