NOVATECH

FTP200x80-Ø25 HL92

EAN 4031582419061



ROUE

Corps de roue	Fonte
Diamètre	200 mm
Largeur du bandage	80 mm
Diamètre de l'alésage	25 mm
Longueur de moyeu	92 mm

PERFORMANCE

Performance de roulage	●●●●○
Bruit de mouvement	●●●○○
Usure	●●●●○
Résistance à la corrosion	●●●○○

ATTRIBUTS DE BASE

Nom du produit	Novatech
Capacité de charge à 4 km/h	1680 kg
Capacité de charge à 6 km/h	1400 kg
Conducteur d'électricité	no
Inoxydable	no
Capacité de charge statique	3360 kg
Plage de température (minimale)	-20 °C
Plage de température (maximale)	60 °C
Poids	7.06 kg

© Copyright 2026 TENTE International GmbH

NOVATECH

FTP200x80-Ø25 HL92

EAN 4031582419061

BETTER MOBILITY. BETTER LIFE.

Dessins du produit

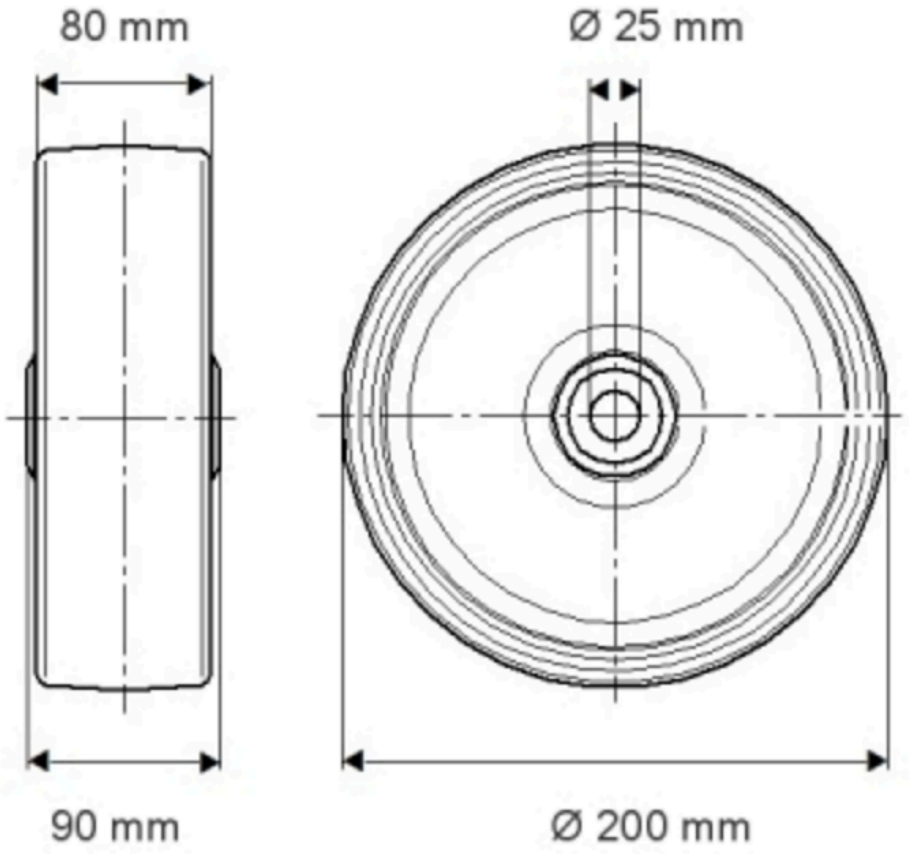

NOVATECH

FTP200x80-Ø25 HL92

EAN 4031582419061

