PRODUKTINFORMATION

AGILA TWIN

2977PJP075P50

EAN 4031582302943



Billedet kan afvige fra det oprindelige produkt

YDEEVNE

Rullemodstand	●●●○○
Kørselsstøj	●●●●○
Abrasion	●●●○○
Rustbeskyttelse	●●●○○

PRIMÆRE EGENSKABER

Produktnavn	Agila twin
Type	Drejeligt Hjul med Totalbremse
Standard	EN12530 - Hjul til Apparater
Belastning ved 3 km/t	100 kg
Elektrisk ledende	Nej
Rustfri	Nej
Belastning Statisk	200 kg
Temperaturområde (minimum)	-20 °C
Temperaturområde (maksimum)	60 °C
Byggehøjde	102 mm
Samlet bredde	71 mm
Samlet vægt	0,74 kg

GAFFEL

Materialer til boliger	Stålplade, medium
Gaffel Form	Dobbelt Hjul
Drejekrans	Drejekrans med dobbelt kuglekrans
Farve	Blå-kromatiseret
Udladning	31,3 mm
Udfaldsradius	99 mm
Udfaldsdiameter	198 mm
Dome-diameter	65 mm

HJUL

Fælgmateriale	Polypropylen
Hjulbanemateriale	Termoplastisk gummi
Leje	Præcisionskugleleje
Hjul farve	Sølvgrå (RAL7001)
Trådfang	Med trådfang
Diameter	75 mm
Hjulbane bredde	25 mm
Fælgbredde	25 mm
Hårdhed af Hjulbane (A)	87 Shore A

MONTERING

Monteringstype	Rektangulær plade
Pladelængde	77 mm
Pladebredde	67 mm
Længde på pladehul (minimum)	46,5 mm
Længde på pladehul (maksimum)	51,5 mm
Pladehulbredde (minimum)	56 mm
Pladehullets bredde (maksimum)	61,5 mm
Pladehullets diameter	8,5 mm

© Copyright 2026 TENTE International GmbH

AGILA TWIN

2977PJP075P50

EAN 4031582302943

Bestillingsnummer 00003591

Produkttegninger

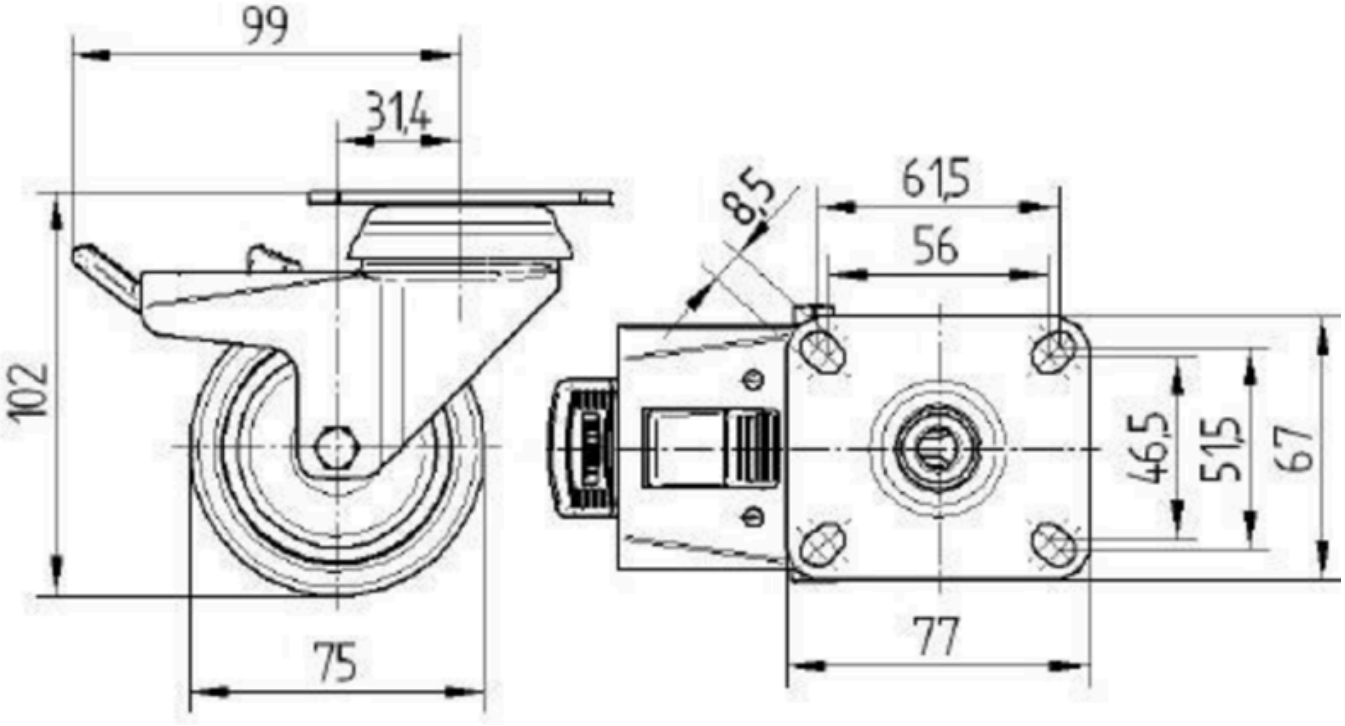

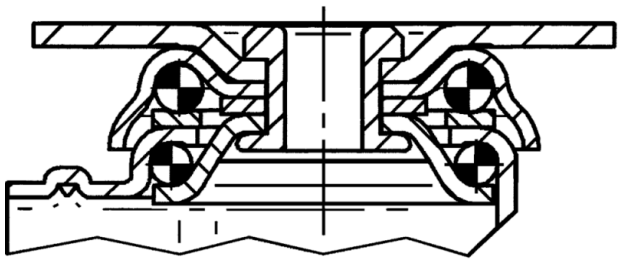

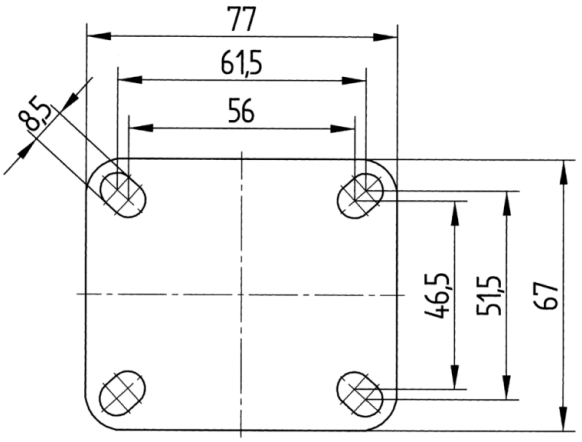

© Copyright 2026 TENTE International GmbH