TERMÉKINFORMÁCIÓK

AGILA

2478DYK075P60-67X60

EAN 4031582344523



A kép eltérhet az eredeti terméktől

TELJESÍTMÉNY

Gördülési ellenállás teljesítménye	● ● ● ○ ○
Mozgás zajkibocsátása	● ● ● ● ○
Kopás	● ● ● ○ ○
Korrozióálló képesség	● ● ● ○ ○

ALAPVETŐ TULAJDONSÁGOK

Termék neve	Agila
Ház típusa	Fixvillás görgő
Standard	EN12530 - Intézményi görgők
Teherbírás 3 km/h-nál	55 kg
Elektromosan vezető	Igen
Rozsdamentes	Nem
Statikus teherbírás	110 kg
Hőmérséklet-tartomány (minimális)	-20 °C
Hőmérséklet-tartomány (maximális)	60 °C
Összsúly	0,29 kg
Teljes szélesség	43 mm

VÁZ

A ház anyaga	Acéllemez, közepes
Villa alakja	Széles
Szín	Kék passzivált
Kupola átmérője	43 mm

KERÉK

Felépítmény anyaga	Acéllemez
Futófelület anyaga	Tömör gumi, fekete, elektromosan vezető
Csapágy	Kúpos golyóscsapágy
Kerék színe	Kék passzivált
Szálvédők	Futófelület védelemmel
Átmérő	75 mm
Futófelület szélessége	25 mm
Test szélessége	25 mm
A futófelület keménysége (A)	80 Shore A

SZERELVÉNY

Szerelvény típusa	Téglalap alakú talplemez
Talplemez hossza	67 mm
Talplemez szélessége	60 mm
Lemezfurat hossza (minimális)	40 mm
Lemezfurat hossza (maximális)	48 mm
Lemezfurat szélessége (minimális)	40 mm
Lemezfurat szélessége (maximális)	48 mm
Tengely furat átmérője	6,3 mm

© Copyright 2026 TENTE International GmbH

AGILA

2478DYK075P60-67X60

EAN 4031582344523

Rendelési szám 00028590

Termékrajzok

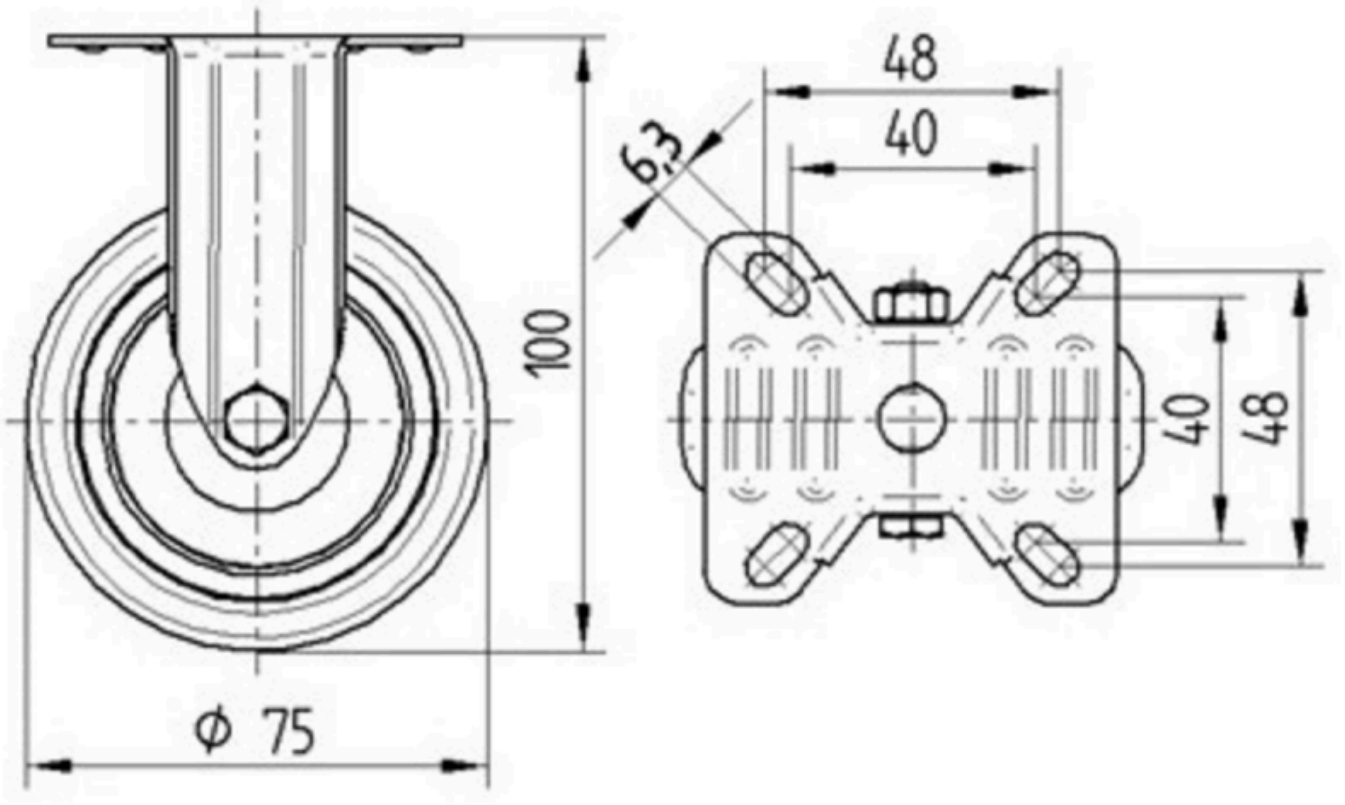

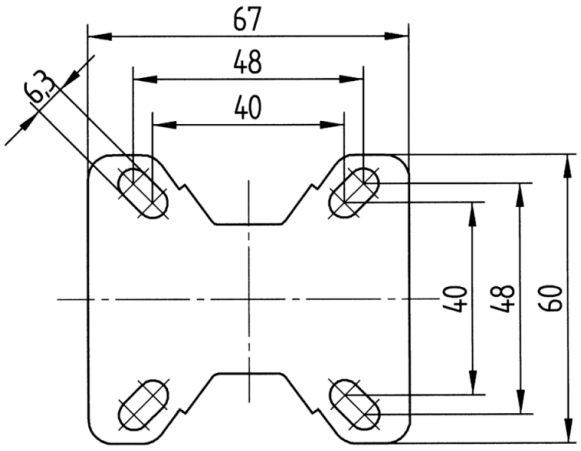

© Copyright 2026 TENTE International GmbH