AGILA

2477DIK100P30-13 TFR

EAN 4031582394450

BETTER MOBILITY. BETTER LIFE.



CHAPE

Déport	43.5 mm
Rayon d'encombrement	131 mm
Diamètre d'encombrement	262 mm

ROUE

Diamètre	100 mm
Largeur du bandage	32 mm

RACCORD

Diamètre du trou central	13 mm

PERFORMANCE

Performance de roulage	● ● ● ○ ○
Bruit de mouvement	● ● ● ○ ○
Usure	● ● ● ○ ○
Résistance à la corrosion	● ● ● ○ ○

ATTRIBUTS DE BASE

Nom du produit	Agila
Capacité de charge à 3 km/h	80 kg
Conducteur d'électricité	no
Inoxydable	no
Capacité de charge statique	160 kg
Plage de température (minimale)	-20 °C
Plage de température (maximale)	85 °C
Hauteur	135 mm
Poids	1.02 kg

© Copyright 2026 TENTE International GmbH

AGILA

2477DIK100P30-13 TFR

EAN 4031582394450

BETTER MOBILITY. BETTER LIFE.

Dessins du produit

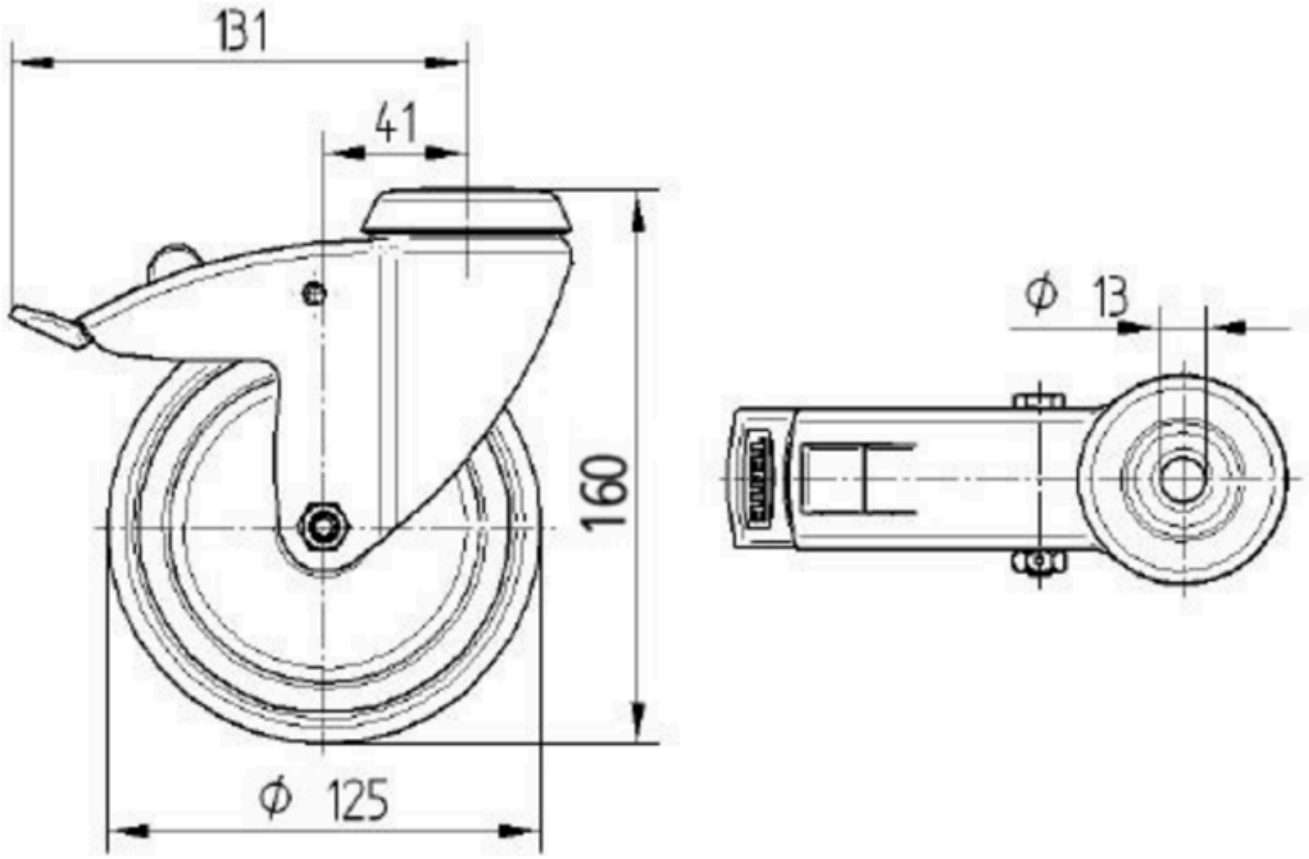

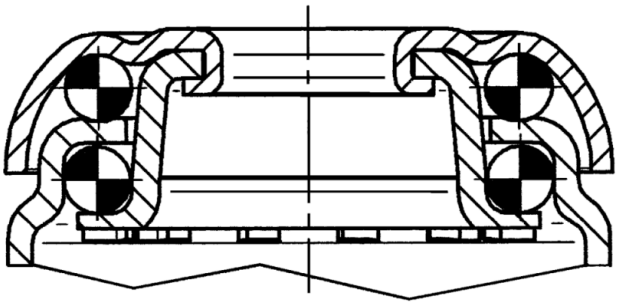

© Copyright 2026 TENTE International GmbH