INFORMAZIONI DI PRODOTTO

BASETECH

POR080x34-Ø12

EAN 4031582419009



L'immagine può differire dal prodotto originale

PRESTAZIONI

Prestazioni di rotolamento	●●●○○
Rumore	●●●○○
Attrito	●●●●●
Resistenza alla corrosione	●●●○○

ATTRIBUTI PRINCIPALI

Nome del prodotto	Basetech
Tipo	Ruota
Standard	EN12532 - Attrezzature di trasporto
Portata a 4 km/h	125 kg
Elettricamente conduttivo	No
Inossidabile	No
Portata statica	250 kg
Intervallo di temperatura (minimo)	-20 °C
Intervallo di temperatura (massimo)	60 °C
Peso complessivo	0,1 kg

RUOTA

Materiale del corpo	Polipropilene
Materiale del battistrada	Identico al nucleo
Cuscinetto	Cuscinetto a rulli
Parafili	Senza parafili
Diametro	80 mm
Larghezza battistrada	34 mm
Asse diametro del foro	12 mm
Lunghezza mozzo	44,4 mm
Durezza del Battistrada (D)	65 Shore D

© Copyright 2026 TENTE International GmbH

BASETECH

POR080x34-Ø12

EAN 4031582419009

BETTER MOBILITY. BETTER LIFE.

Disegni del prodotto

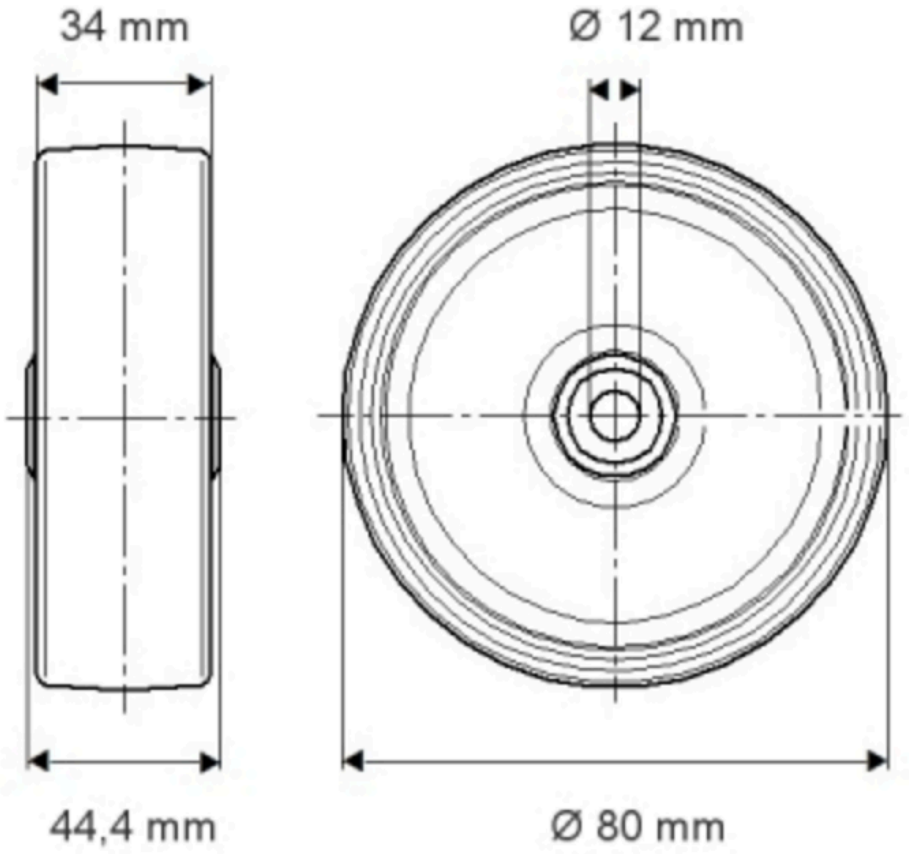

© Copyright 2026 TENTE International GmbH