LINEA

5941UAP100R05-28 RAL9002

EAN 4031582368741

BETTER MOBILITY. BETTER LIFE.



CHAPE

Déport	32 mm
Rayon d'encombrement	108 mm
Diamètre d'encombrement	216 mm
Diamètre du dôme	52 mm

ROUE

Diamètre	100 mm
Largeur du bandage	20 mm

RACCORD

Diamètre du trou central	28 mm
Longueur de la vis	40 mm

PERFORMANCE

Performance de roulage	●●●●●
Bruit de mouvement	●●●○○
Usure	●●●●○
Résistance à la corrosion	●●●●○

ATTRIBUTS DE BASE

Nom du produit	Linea
Capacité de charge à 3 km/h	120 kg
Conducteur d'électricité	no
Inoxydable	no
Capacité de charge statique	240 kg
Plage de température (minimale)	-10 °C
Plage de température (maximale)	40 °C
Hauteur	120 mm
Largeur totale	82 mm
Poids	0.93 kg

© Copyright 2026 TENTE International GmbH

LINEA

5941UAP100R05-28 RAL9002

EAN 4031582368741

BETTER MOBILITY. BETTER LIFE.

Dessins du produit

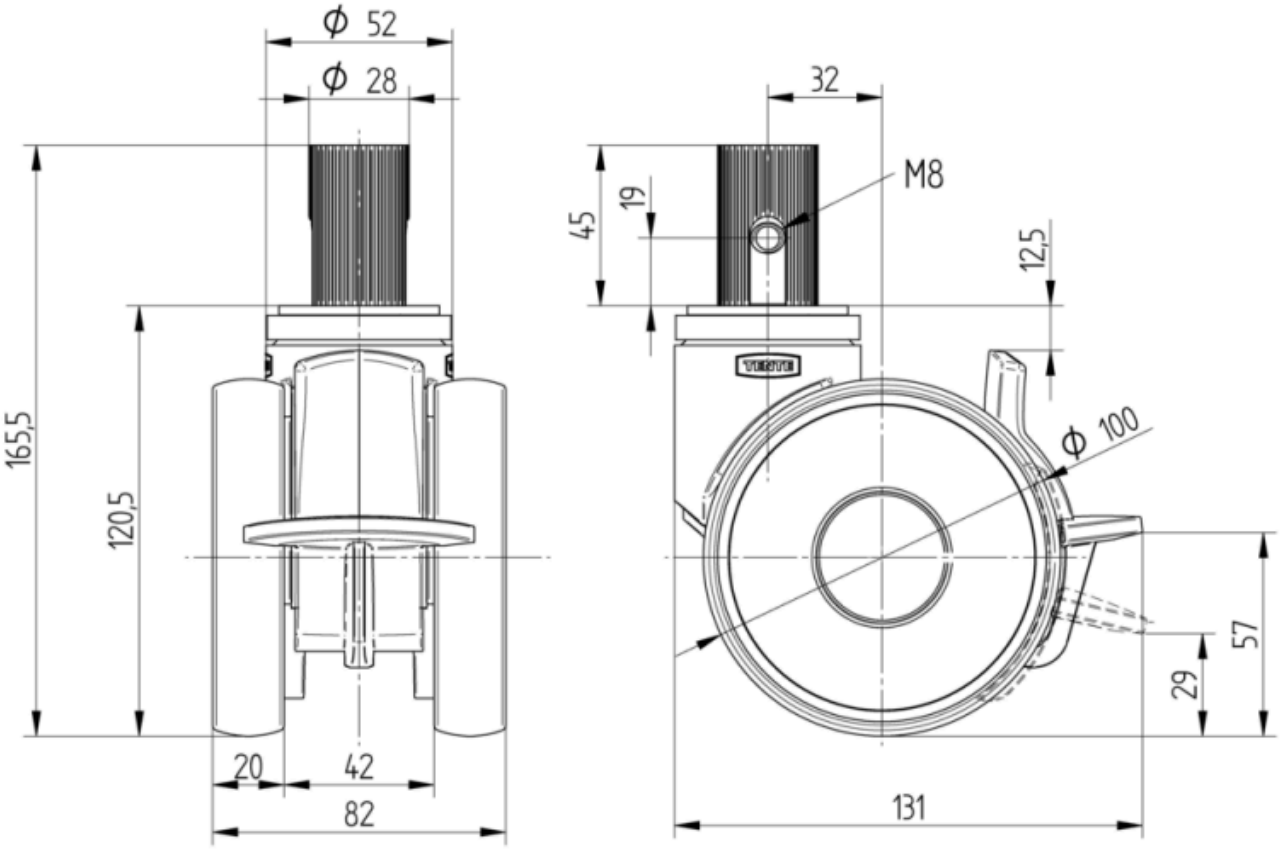

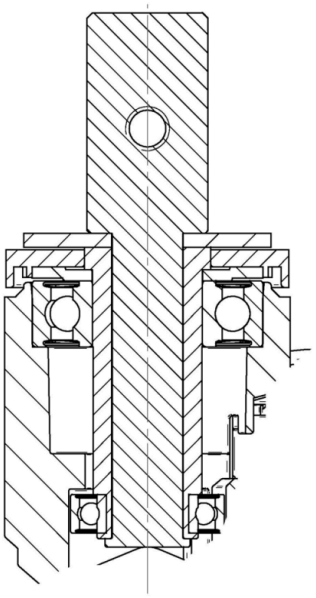

© Copyright 2026 TENTE International GmbH