INFORMATIONS SUR LE PRODUIT

DELTA

3642ITP200P63 f.d-lock

EAN 4031582337433



L'image peut différer du produit d'origine

PERFORMANCE

Performance du rouleau	●●●○○
Bruit de mouvement	●●●○○
Attrition	●●●●○
Résistance à la corrosion	●●●○○

ATTRIBUTS DE BASE

Nom du produit	Delta
Type	Roulette pivotante avec Blocage total, Antérieur
Standard	EN12532 - Équipement de transport
Capacité de charge à 4 km/h	600 kg
Capacité de charge à 6 km/h	480 kg
Conducteur électrique	Non
Inoxydable	Non
Statique Capacité de charge	1200 kg
Plage de température (minimale)	-10 °C
Plage de température (maximale)	60 °C
Hauteur	250 mm
Largeur totale	94 mm
Poids global	3.63 kg

CHAPE

Matériau de la chape	Tôle d'acier, lourde
Forme Chape	Galbé, Renforcé
Pivot	Roulement à billes de précision
Couleur de la chape	Zingué bleu
Déport	55 mm
Rayon d'encombrement	155 mm
Diamètre d'encombrement	310 mm
Diamètre du dôme	94 mm

ROUE

Matériau du corps	Aluminium
Bandage	Polyuréthane, Coulé
Roulement	Roulement à billes de précision
Axe	Vissé avec écrou
Couleur Roue	Jaune miel (RAL1005)
Pare-fils	Sans protège-filet
Diamètre	200 mm
Largeur du Bandage	50 mm
Largeur du corps	50 mm
Dureté du Bandage (A)	92 Shore A
Dureté du Bandage (D)	42 Shore D

RACCORD

Type de raccord	Plaque rectangulaire
Longueur de plaque	137 mm
Largeur de plaque	105 mm
Longueur du trou de plaque (minimale)	75 mm
Longueur du trou de plaque (maximale)	80 mm
Largeur du trou de plaque (minimale)	105 mm
Largeur du trou de plaque (maximale)	105 mm
Diamètre du trou de la plaque	11 mm

© Copyright 2026 TENTE International GmbH

DELTA

3642ITP200P63 f.d-lock

EAN 4031582337433

Numéro de commande 00833704

Product Drawings

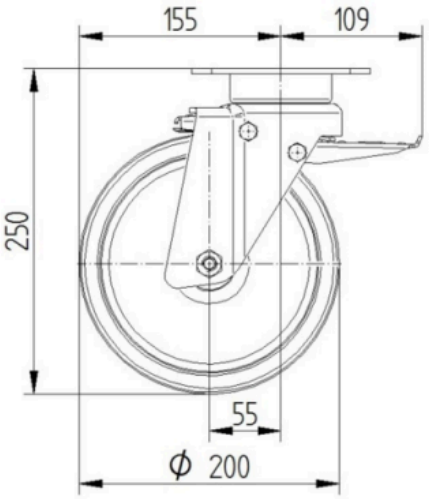

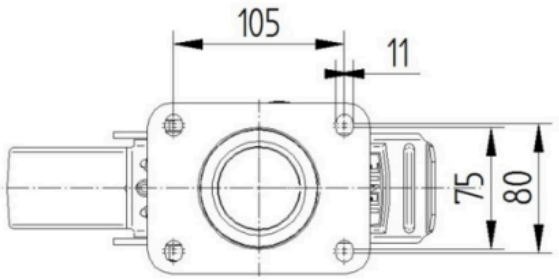

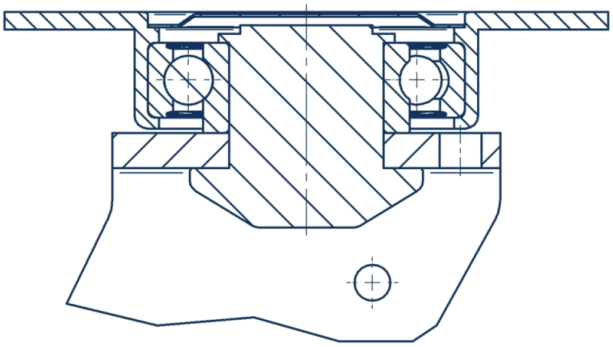

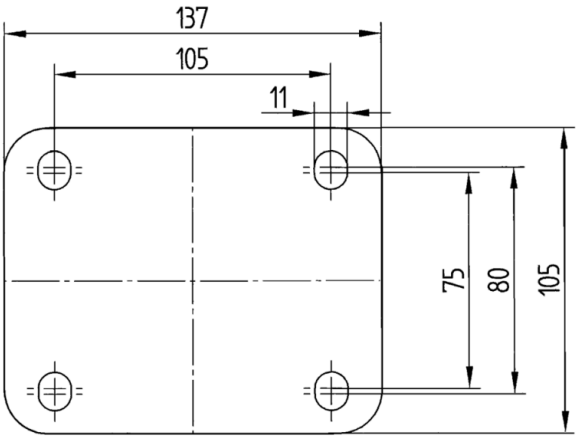

© Copyright 2026 TENTE International GmbH