INFORMACIÓN DEL PRODUCTO

PURETECH

PVR 250x60-Ø25

EAN 4031582321340



La imagen puede diferir del producto original

ARO

Material del cuerpo	Polipropileno
Material de la banda de rodadura	Goma maciza, negro
Cojinete	Rodamiento de rodillos
Color Aro	Negro grafito (RAL9011)
Protectores de hilo	Sin protector de roscas
Diámetro	250 mm
Ancho de Banda de rodadura	60 mm
Diámetro del agujero del Eje	25 mm
Longitud del cubo	74 mm
Anchura del cuerpo	60 mm
Dureza de la Banda de rodadura (A)	80 Shore A

RENDIMIENTO

Rendimiento del rodillo	●●●○○
Ruido de movimiento	●●●●○
Desgaste	●●●○○
Resistencia a la corrosión	●●●○○

ATRIBUTOS PRINCIPALES

Nombre del producto	Puretech
Tipo	Aro
Estándar	EN12532 - Material de transporte
Capacidad de carga a 4 km/h	295 kg
Conductivo eléctrico	No
Inoxidable	No
Capacidad de carga estática	590 kg
Rango de temperatura (mínimo)	-20 °C
Rango de temperatura (máximo)	60 °C
Peso total	2.87 kg

© Copyright 2026 TENTE International GmbH

PURETECH

PVR 250x60-Ø25

EAN 4031582321340

Número de pedido 00050608

Planos del producto

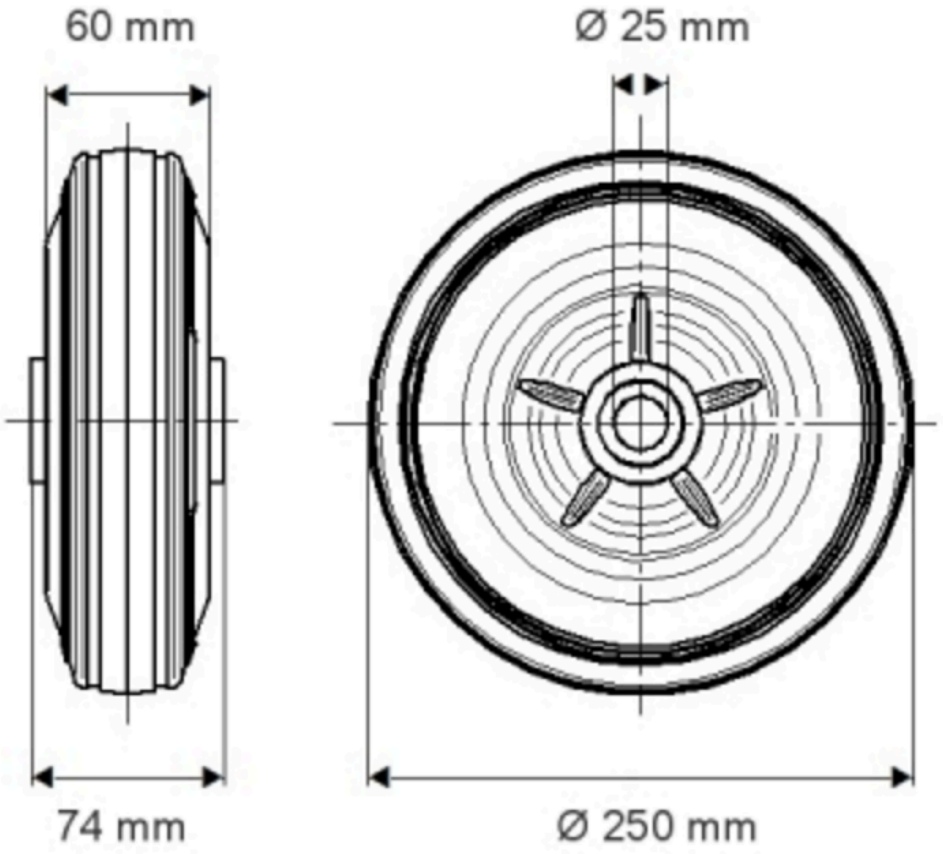

© Copyright 2026 TENTE International GmbH