PRODUKTINFORMATION

ELASTECH

IEP 100x40 HL45 asm.

EAN 4031582319668



Bild kann vom Originalprodukt abweichen

RAD

Tread hardness	weich
Material des Radkörpers	Aluminium
Material der Lauffläche	Elastikreifen, schwarz, vulkanisiert
Lager	Präzisionskugellager
Radfarbe	Metallic
Fadenschutz	Ohne Fadenschutz
Durchmesser	100 mm
Breite der Lauffläche	40 mm
Achsloch Durchmesser	8 mm
Nabenlänge	45 mm
Breite des Radkörpers	40 mm
Härte der Lauffläche (A)	68 Shore A

PERFORMANCE

Laufverhalten	●●●●○
Fahrgeräusch	●●●●●
Abrieb	●●●○○
Korrosionsbeständigkeit	●●●○○

HAUPTMERKMALE

Produktname	Elastech
Typ	Rad
Norm	EN12532 - Transportgeräte
Tragfähigkeit bei 4 km/h	200 kg
Elektrisch-leitfähig	Nein
Rostfrei	Nein
Statische Tragfähigkeit	400 kg
Temperaturbereich (Minimum)	-20 °C
Temperaturbereich (Maximum)	85 °C
Gesamtgewicht	0,51 kg

© Copyright 2026 TENTE International GmbH

ELASTECH

IEP 100x40 HL45 asm.

EAN 4031582319668

Bestellnummer 00002341

Produktzeichnungen

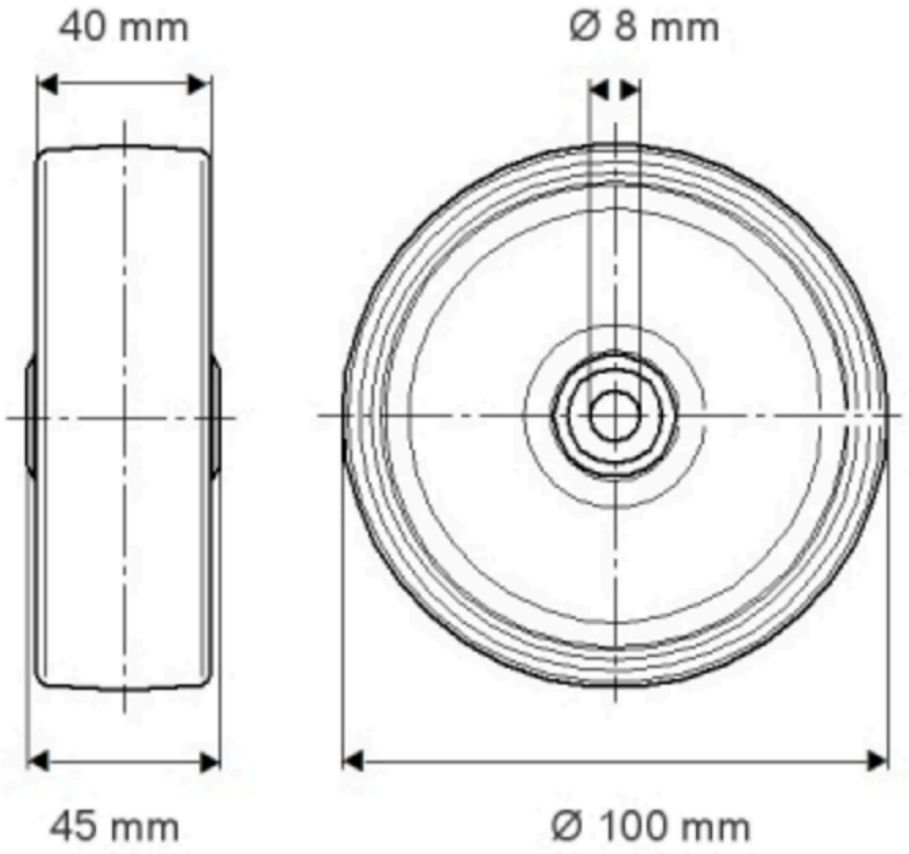

© Copyright 2026 TENTE International GmbH

ELASTECH

IEP 100x40 HL45 asm.

EAN 4031582319568

Bestellnummer 00002341

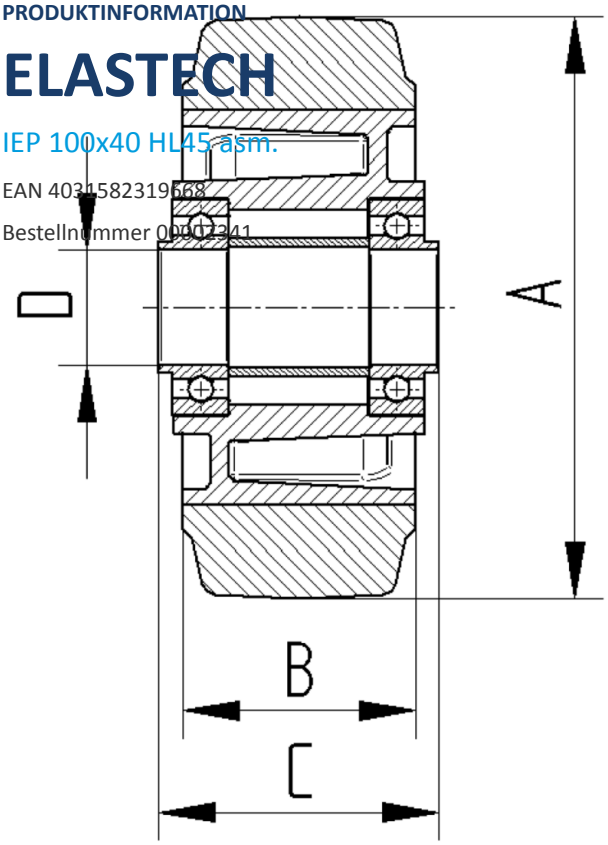

© Copyright 2026 TENTE International GmbH