ІНФОРМАЦІЯ ПРО ПРОДУКТ

PURETECH

PVR 250x60-Ø25

EAN 4031582321340



Зображення може відрізнятися від оригінального продукту

КОЛЕСО

Матеріал тіла	Поліпропілен
Матеріал протектору	Лита гума, чорний
Носіння	Роликовий підшипник
Колір Колесо	Графітовий чорний (RAL9011)
Захист різьби	Без різьби
Діаметр	250 mm
Протектор	60 mm
Діаметр отвору Вісь	25 mm
Довжина хаба	74 mm
Ширина тіла	60 mm
Твердість Протектор (A)	80 Прибережна A

ЕФЕКТИВНІСТЬ

Продуктивність рулону	●●●○○
Шум руху	●●●●○
Атритація	●●●○○
Стійкість до корозії	●●●○○

ОСНОВНІ АТРИБУТИ

Назва продукту	Puretech
Тип	Колесо
Стандартний	EN12532 - Транспортувальне обладнання
ОбВантажопідйомність 4 км/год	295 kg
Електропровідність	Ні
Нержавіюча сталь	Ні
Статичний Вантажопідйомність	590 kg
Діапазон температур (мінімальний)	-20 °C
Діапазон температур (максимальний)	60 °C
Загальна вага	2,87 kg

© Copyright 2026 TENTE International GmbH

PURETECH

PVR 250x60-Ø25

EAN 4031582321340

Номер замовлення 00050608

Креслення продукту

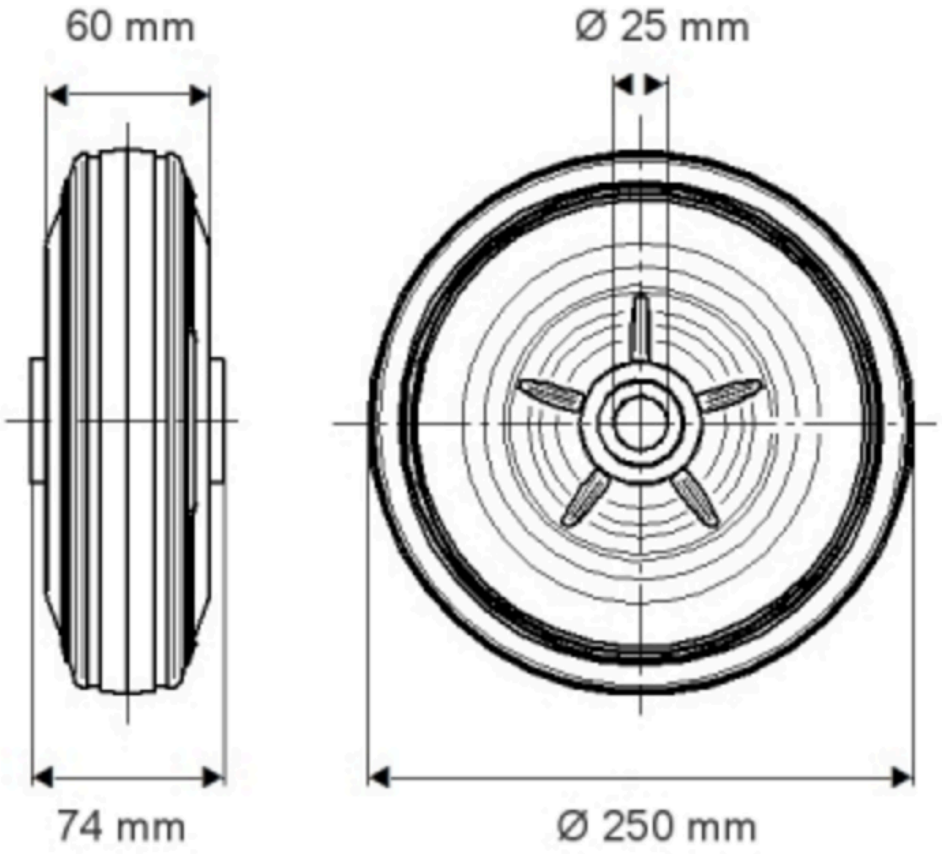

© Copyright 2026 TENTE International GmbH