INFORMACIÓ DE PRODUCTE

DURATECH

MOP 150x80-Ø35 HL90

EAN 4031582320039



La imatge pot diferir del producte original.

ACTUACIÓ

Actuació Roll	●●●●●
El soroll del moviment	●●○○○
Atràcia	●●●●●
Resistència a a la corrosió	●●●○○

ATRIBUCIONS BÀSIQUES

Nom del producte	Duratech
Tipus	Aro
Tracidad de carga a 4 km/h	3600 kg
Tracidad de carga a 6 km/h	3000 kg
Conducció elèctrica	No
Inoxidable	No
Tracidad de carga estàtica	6000 kg
Temperatura (mínim)	-40 °C
Temperatura màxima (màxim)	80 °C
Pes total	2,03 kg

RODA

Material corporal	Poliamida, súper pesada
Material de la banda de rodadura	Identitari amb el cos de Roda
El Bearing	Rodament de boles de precisió
Roda de color	Blanc natural
Protectors de fil	Sense vigilància
Diametralització	150 mm
Banda de rodadura ample	80 mm
El forat Eix Diàmetre del forat	35 mm
Longitud del cub	90 mm
Corporació ample	80 mm
La duresa del Banda de rodadura (D)	75 Shore D
Tipus de portador	6207

DURATECH

MOP 150x80-Ø35 HL90

EAN 4031582320039

Número de comanda 00830848

Plànols del producte

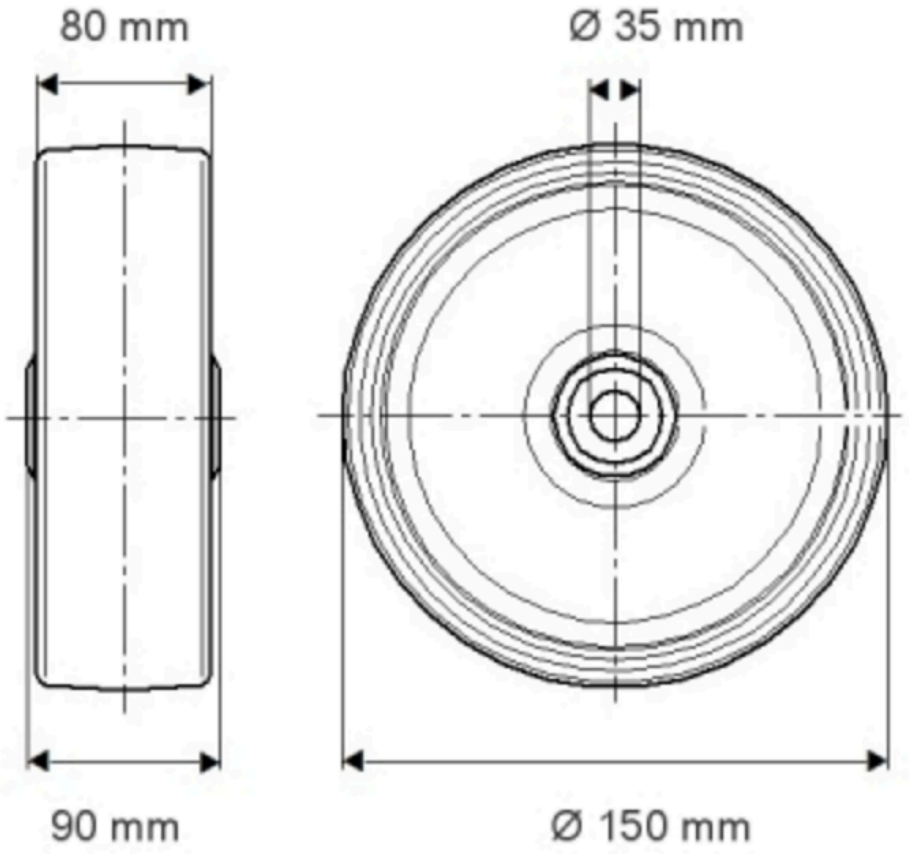

© Copyright 2026 TENTE International GmbH

DURATECH

MOP 150x80-Ø35 HL90

EAN 4031582320039

Número de comanda 60830848

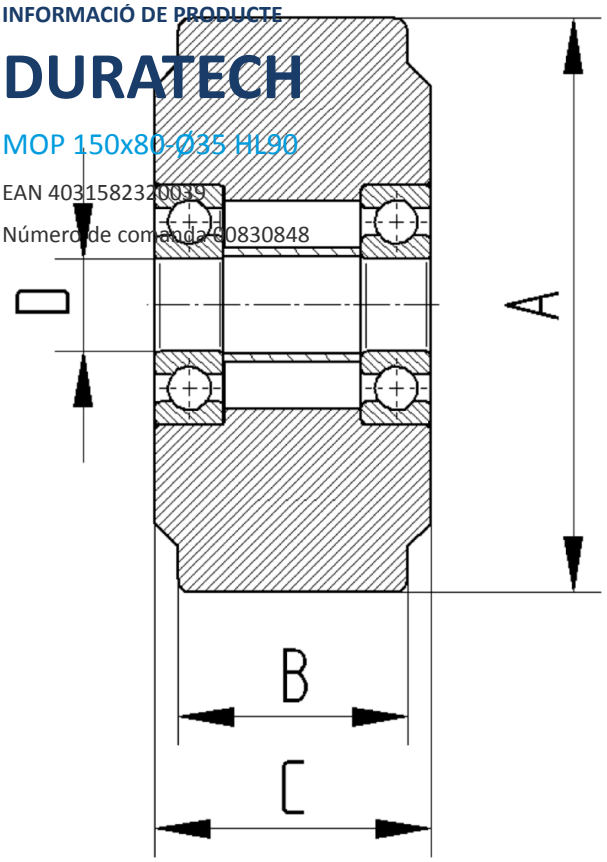

© Copyright 2026 TENTE International GmbH