TERMÉKINFORMÁCIÓK

ZETA

4681IEP250P63 lever-XL

EAN 4031582399516



A kép eltérhet az eredeti terméktől

TELJESÍTMÉNY

Gördülési ellenállás teljesítménye	●●●●○
Mozgás zajkibocsátása	●●●●●
Kopás	●●●○○
Korrozióálló képesség	●●●○○

ALAPVETŐ TULAJDONSÁGOK

Termék neve	Zeta
Ház típusa	Forgóvillás görgő irányfékkel
Standard	EN12532 - Szállítóeszközök
Teherbírás 4 km/h-nál	500 kg
Teherbírás 6 km/h-nál	400 kg
Elektromosan vezető	Nem
Rozsdamentes	Nem
Statikus teherbírás	1000 kg
Hőmérséklet-tartomány (minimális)	-20 °C
Hőmérséklet-tartomány (maximális)	85 °C
Összsúly	4,89 kg
Teljes szélesség	96 mm

VÁZ

A ház anyaga	Acéllemez, nagyon nehéz
Villa alakja	Széles, Megerősített
Forgócsapágy	Kétsoros golyó megerősített vagy rozsdamentes
Szín	Kék passzivált
Ellensúlyoz	55 mm
Körbeforgás	230 mm
Kupola átmérője	96 mm

KERÉK

Tread hardness	puha
Felépítmény anyaga	Alumínium
Futófelület anyaga	Rugalmas gumi, fekete, vulkanizált
Csapágy	Precíziós golyóscsapágy
Tengely	Csavar anyával
Kerék színe	Mélyfekete (hasonló RAL9005)
Szálvédők	Futófelület védelem nélkül
Átmérő	250 mm
Futófelület szélessége	50 mm
Test szélessége	50 mm
A futófelület keménysége (A)	67 Shore A

SZERELVÉNY

Szerelvény típusa	Téglalap alakú talplemez
Talplemez hossza	137 mm
Talplemez szélessége	105 mm
Lemezfurat hossza (minimális)	75 mm
Lemezfurat hossza (maximális)	80 mm
Lemezfurat szélessége (minimális)	75 mm
Lemezfurat szélessége (maximális)	105 mm
Tengely furat átmérője	11 mm

© Copyright 2026 TENTE International GmbH

ZETA

4681IEP250P63 lever-XL

EAN 4031582399516

Rendelési szám 00860949

Termékrajzok

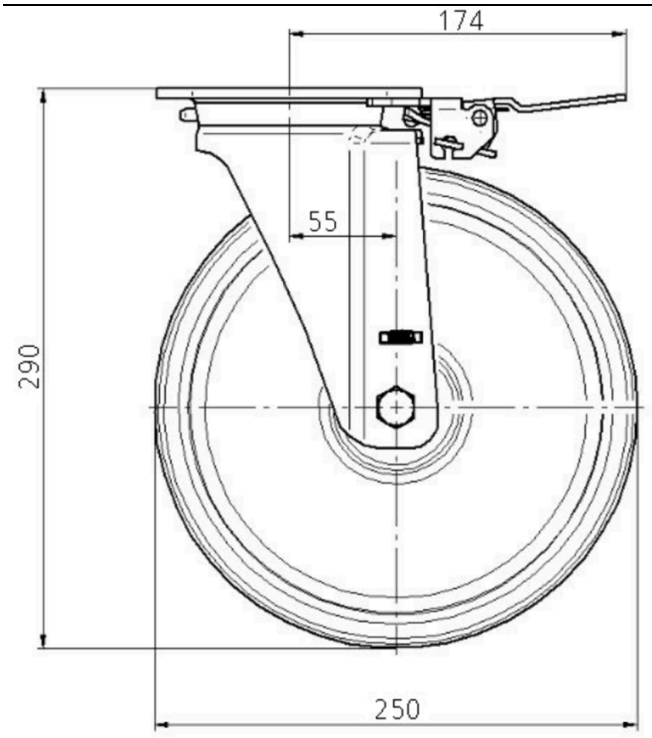

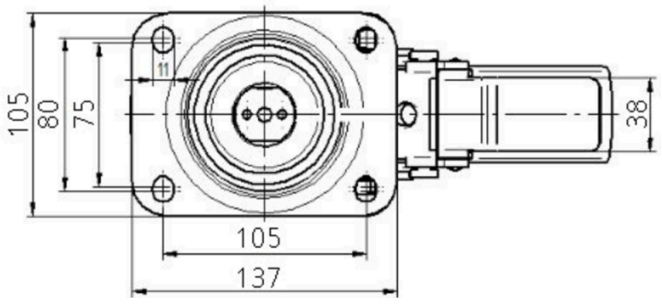

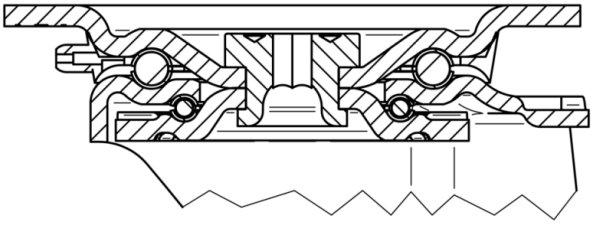

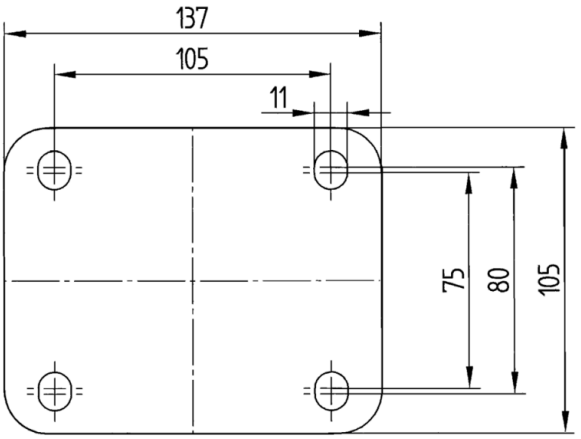

© Copyright 2026 TENTE International GmbH