INFORMAÇÕES DO PRODUTO

DURATECH

UOO160x40-Ø20 HL58

EAN 4031582442731



A imagem pode diferir do produto original

DESEMPENHO

Desempenho do rolamento	●●●○○
Ruído de movimento	●●●○○
Desgaste	●●●●●
Resistência à corrosão	●●●○○

ATRIBUTOS PRINCIPAIS

Nome do produto	Duratech
Tipo	Roda
Padrão	EN12532 - Equipamentos de Transporte
Capacidade de carga a 4 km/h	500 kg
Elétrico condutivo	Não
Aço inoxidável	Não
Capacidade de carga estática	1000 kg
Intervalo de temperatura (mínimo)	-40 °C
Intervalo de temperatura (Máximo)	80 °C
Peso geral	0,45 kg

RODA

Material do centro da roda	Poliamida
Material do piso da roda	Idêntico ao centro da roda
Rolamento	Rolamento liso
Anti-fios	Sem anti-fios
Diâmetro	160 mm
Largura do Piso	40 mm
Diâmetro do furo do eixo	20 mm
Comprimento do cubo	58 mm
Dureza do Piso (D)	75 Shore D

© Copyright 2026 TENTE International GmbH

DURATECH

UOO160x40-Ø20 HL58

EAN 4031582442731

BETTER MOBILITY. BETTER LIFE.

Desenhos do produto

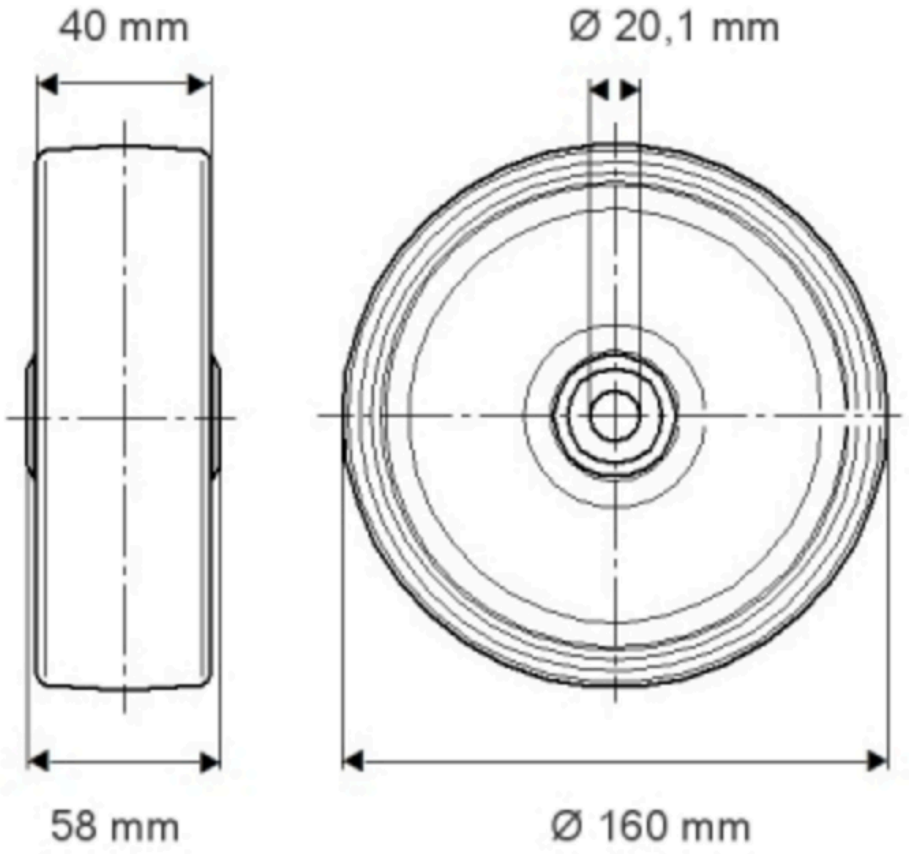

© Copyright 2026 TENTE International GmbH