INFORMACIJE O PROIZVODU

SUPRATECH

PJR 100x32-Ø12 HL44,4

EAN 4031582320527



Slika se može razlikovati od originalnog proizvoda

PERFORMANSE

Performanse kotrljanja	●●●○○
Buka u pokretu	●●●●○
Ishrana	●●●○○
otpornost na rdju	●●●○○

OSNOVNI ATRIBUTI

Naziv proizvoda	Supratech
Tip	Tocak
Standard	EN12532 - transportna oprema
Nosivost na 4 km/h	80 kg
Električni provod	no
nerdjajuci	no
Statički Nosivost	160 kg
Temperaturni opseg (Minimalno)	-20 °C
Opseg temperature (maksimalni)	60 °C
Ukupna težina	0.17 kg

TOCAK

Materijal za telo	polipropilen
materijal omotaca	Termoplastična guma
Nošenje	kotrljajuci lezaj
Boja Tocak	Srebrna siva (RAL7001)
stitnici omotaca	Bez stražara
Prečnik	100 mm
Širina omotac	32 mm
dimenzija rupa osovina	12 mm
duzina glavcine	44.4 mm
Širina tela	32 mm
Teškoća gazećeg omotac (A)	87 Šora A

© Copyright 2026 TENTE International GmbH

SUPRATECH

PJR 100x32-Ø12 HL44,4

EAN 4031582320527

Broj porudžbine 00030822

Crteži proizvoda

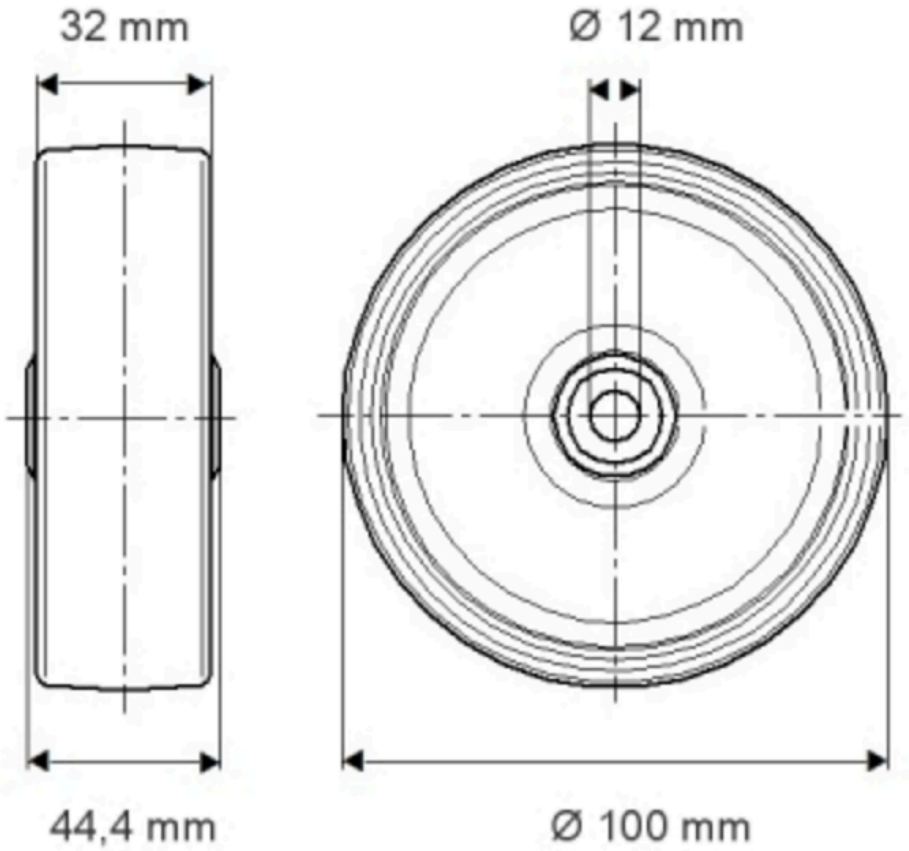

© Copyright 2026 TENTE International GmbH