ALPHA STAINLESS

8470UOD080P30-11

EAN 4031582377149

BETTER MOBILITY. BETTER LIFE.



CHAPE

Déport	44.5 mm
Rayon d'encombrement	84.5 mm
Diamètre d'encombrement	169 mm

ROUE

Diamètre	80 mm
Largeur du bandage	34 mm

RACCORD

Diamètre du trou central	11 mm

PERFORMANCE

Performance de roulage	●●●●○
Bruit de mouvement	●●○○○
Usure	●●●●●
Résistance à la corrosion	●●●●●

ATTRIBUTS DE BASE

Nom du produit	Alpha stainless
Capacité de charge à 4 km/h	150 kg
Conducteur d'électricité	no
Inoxydable	yes
Capacité de charge statique	300 kg
Plage de température (minimale)	-25 °C
Plage de température (maximale)	80 °C
Hauteur	108 mm
Poids	0.66 kg

© Copyright 2026 TENTE International GmbH

ALPHA STAINLESS

8470UOD080P30-11

EAN 4031582377149

BETTER MOBILITY. BETTER LIFE.

Product Drawings

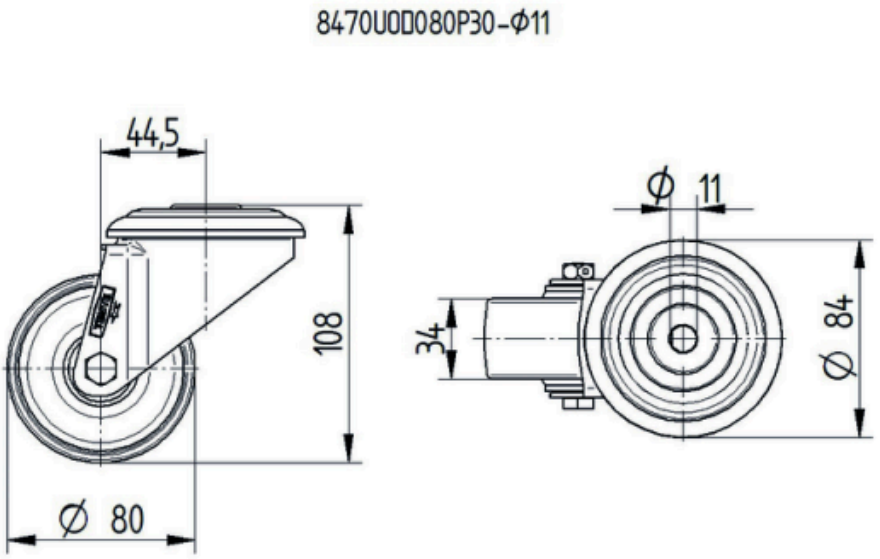

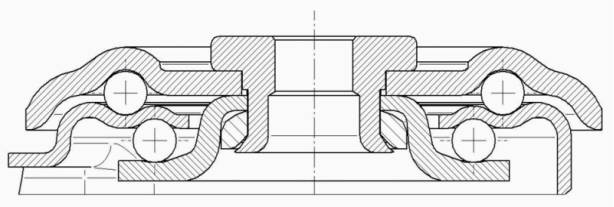

© Copyright 2026 TENTE International GmbH