ИНФОРМАЦИЯ О ПРОДУКТЕ

AGILA

2477UAP125R07-Ø31-35

EAN 4031582327199



Изображение может отличаться от оригинального продукта

ПРОИЗВОДИТЕЛЬНОСТЬ

Производительность рулона	●●●○○
Шум движения	●●●○○
Исчезновение	●●●●○
Устойчивость к коррозии	●●●○○

ОСНОВНЫЕ АТРИБУТЫ

Название продукта	Agila
Тип	Поворотное Колесная опора с Общий тормоз
Стандартный	EN12530 — ролики устройств
Грузоподъемность при 3 км/ч	100 kg
Электропроводящий	Нет
Нержавеющая сталь	Нет
Грузоподъемность статическая	200 kg
Диапазон температур (минимальный)	-10 °C
Диапазон температур (максимальный)	40 °C
Общая высота	163 mm

КРОНШТЕЙН

Материал корпуса	Стальной лист, средний
Форма Вилы	Широкая
Поворотный узел	Две гонки с мячом
Цвет	Пассивированный голубым
Офсет (Смещение)	41 mm
Радиус поворота	131 mm
Поворотное соединение	262 mm

КОЛЕСО

Материал корпуса	Полиамид
Материал протектора	Полиуретан, Инжекционный
Подшипник	Прециссионый шариковый подшипник
Защита от проводов	С защитой резьбы
Диаметр	125 mm
Ширина Протектор	32 mm
Твердость Протектор (D)	40 Береговая D

ФИТИНГ

Тип фитинга	Синтетический расширитель, круглый
Распорный фитинг (минимум)	31 mm
Распорный фитинг (максимум)	35 mm
Подсказка	Укажите внутренний диаметр пробирки при заказе.

© Copyright 2026 TENTE International GmbH

AGILA

2477UAP125R07-Ø31-35

EAN 4031582327199

BETTER MOBILITY. BETTER LIFE.

Чертежи изделия

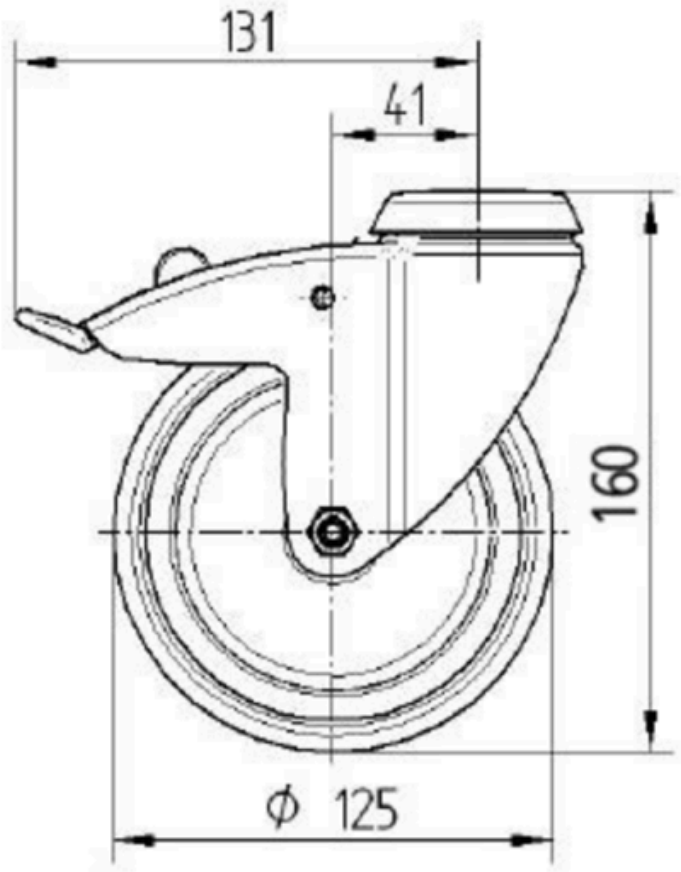

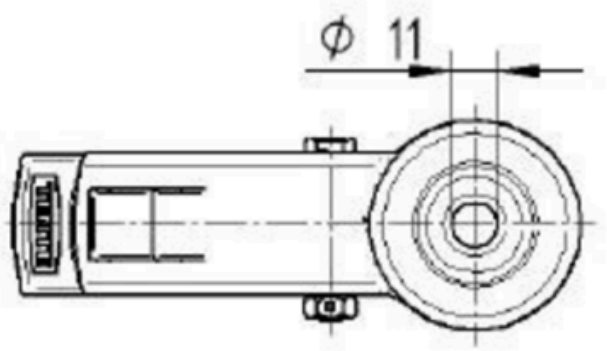

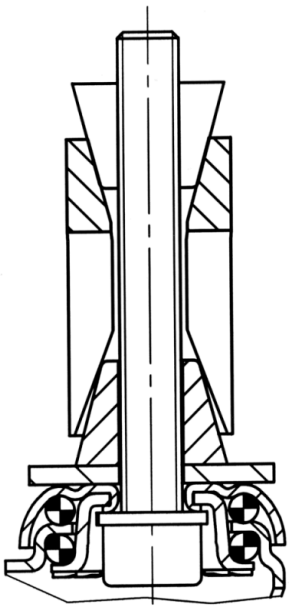

© Copyright 2026 TENTE International GmbH