PRODUKTINFORMATION

DURATECH

TOP 085x80-Ø20 HL80

EAN 4031582331202



Billedet kan afvige fra det oprindelige produkt

YDEEVNE

Rullemodstand	●●●●●
Kørselsstøj	●●○○○
Abrasion	●●●●●
Rustbeskyttelse	●●●○○

PRIMÆRE EGENSKABER

Produktnavn	Duratech
Type	Hjul
Standard	EN12533 – Sværlasthjul
Belastning ved 4 km/t	750 kg
Belastning ved 6 km/t	600 kg
Elektrisk ledende	Nej
Rustfri	Nej
Belastning Statisk	1500 kg
Temperaturområde (minimum)	-40 °C
Temperaturområde (maksimum)	80 °C
Samlet vægt	0,56 kg

HJUL

Fælgmateriale	Polyamid , tung
Hjulbanemateriale	Identisk med Hjulfælg
Leje	Præcisionskugleleje
Hjul farve	Naturlig hvid
Trådfang	Uden trådfang
Diameter	85 mm
Hjulbane bredde	80 mm
Aksel Huldiameter	20 mm
Navlængde	80 mm
Fælgbredde	80 mm
Hårdhed af Hjulbane (D)	75 Shore D
Lejetype	6204

© Copyright 2026 TENTE International GmbH

DURATECH

TOP 085x80-Ø20 HL80

EAN 4031582331202

Bestillingsnummer 00832614

Produkttegninger

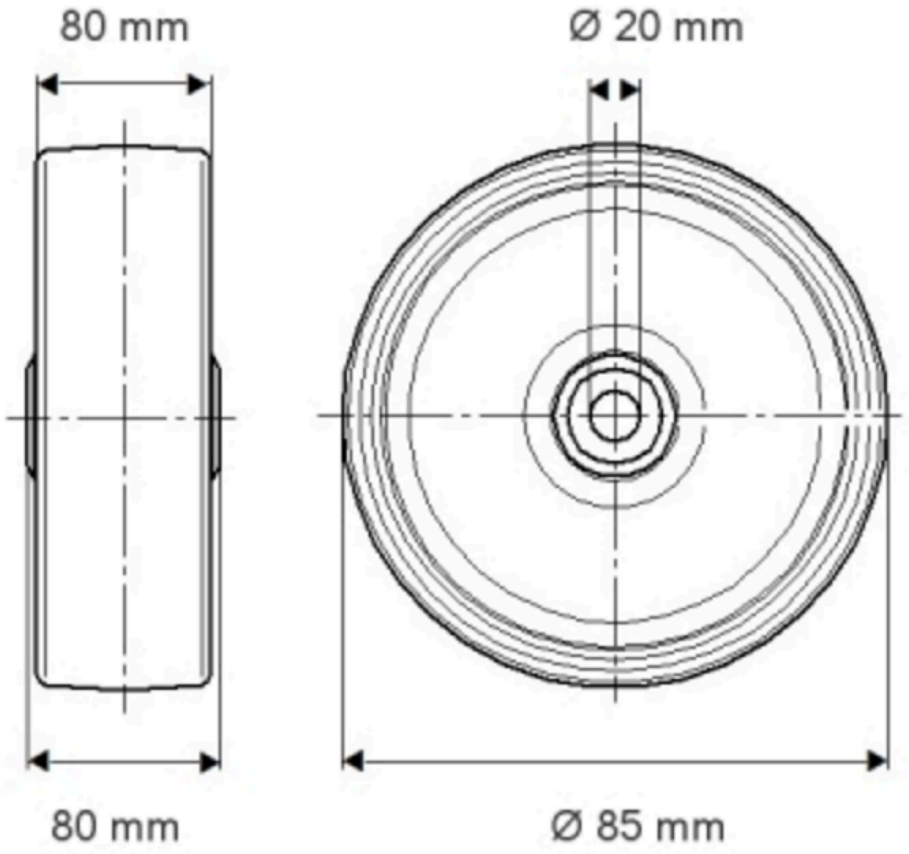

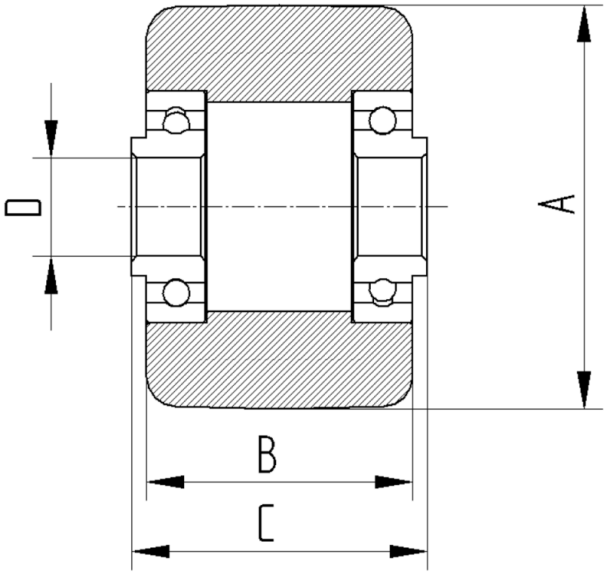

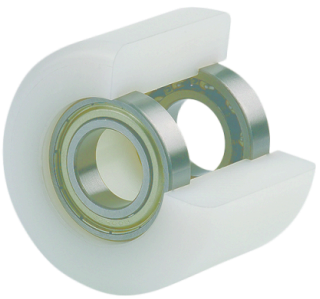

© Copyright 2026 TENTE International GmbH