INFORMAZIONI DI PRODOTTO

GALEA STAINLESS

5087PJM100P60-90x70

EAN 4031582367966



L'immagine può differire dal prodotto originale

PRESTAZIONI

Prestazioni di rotolamento	●●●○○
Rumore	●●●○○
Attrito	●●●○○
Resistenza alla corrosione	●●●●●

ATTRIBUTI PRINCIPALI

Nome del prodotto	Galea stainless
Tipo	Ruota girevole con freno totale
Standard	EN12530 - Ruote per dispositivi
Portata a 3 km/h	100 kg
Elettricamente conduttivo	No
Inossidabile	Sì
Portata statica	200 kg
Intervallo di temperatura (minimo)	-20 °C
Intervallo di temperatura (massimo)	60 °C
Altezza totale	138 mm
Peso complessivo	0,48 kg

SUPPORTO

Materiale di costruzione	Poilammide
Forma della forcella	Chiuso
Cuscinetto del supporto	Doppio giro di sfere, Rinforzato o Inossidabile
Disassamento	40 mm
Ingombro di piroettamento	205 mm

RUOTA

Materiale del corpo	Polipropilene
Materiale del battistrada	Gomma termoplastica
Cuscinetto	Cuscinetto piano, Inossidabile
Parafili	Con parafili
Diametro	100 mm
Larghezza battistrada	30 mm
Durezza del Battistrada (A)	87 Shore A

FISSAGGIO

Tipo di fissaggio	Piastra rettangolare
Lunghezza della piastra	90 mm
Larghezza della piastra	70 mm
Lunghezza foro piastra (minima)	60 mm
Lunghezza foro piastra (massima)	70 mm
Larghezza foro piastra (minima)	50 mm
Larghezza foro piastra (massima)	55 mm
Diametro del foro della piastra	8 mm

© Copyright 2026 TENTE International GmbH

GALEA STAINLESS

5087PJM100P60-90x70

EAN 4031582367966

BETTER MOBILITY. BETTER LIFE.

Disegni del prodotto

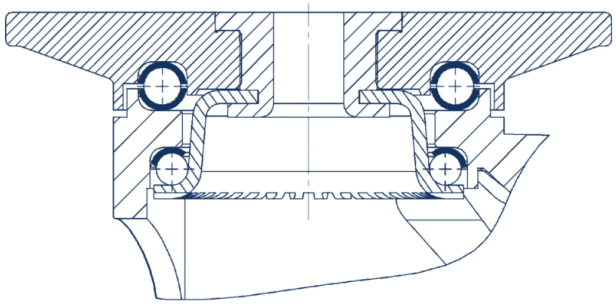

© Copyright 2026 TENTE International GmbH