INFORMACJE O PRODUKCIE

# ZETA

4681SFP160P63

EAN 4031582444742



Obraz może różnić się od oryginalnego produktu

## WYDAJNOŚĆ

| | |
|---|---|
| Wydajność rolek | ●●●○○ |
| Hałas ruchowy | ●●●●● |
| Odejście | ●●●○○ |
| Odporność na korozję | ●●●○○ |

## PODSTAWOWE ATUTY

| | |
|---|---|
| Nazwa produktu | Zeta |
| Typ | Kółko obrotowe z Blokada kierunkowa |
| Standardowy | EN12532 — Sprzęt transportowy |
| Nośność przy 4 km/h | 540 kg |
| Nośność przy 6 km/h | 450 kg |
| Przewodzące prąd elektryczny | Nie |
| Nierdzewne | Nie |
| Nośność statyczne | 1080 kg |
| Zakres temperatur (minimalny) | -20 °C |
| Zakres temperatur (maksymalny) | 80 °C |
| Wysokość całkowita | 200 mm |
| Waga całkowita | 4,7 kg |

## OBUDOWA

| | |
|---|---|
| Materiał obudowy | Arkusz stalowy, bardzo ciężki |
| Kształt Widelec | Poszerzane, Wzmacniane |
| Łożysko obrotowe | Dwa wyścigi kulkowe, Wzmacniane lub Nierdzewne |
| Kolor | pasywowany na niebiesko |
| Wysięg | 55 mm |
| Zasięg działania koła | 438 mm |

## KOŁO

| | |
|---|---|
| Tread hardness | miękki |
| Materiał ciała | Arkusze stalowe, ciężkie |
| Materiał bieżni | Elastyczna opona, nie brudząca podłogi, wulkanizowana |
| Łożysko | Łożysko kulkowe precyzyjne |
| Oś | Przykręcane za pomocą nakrętki |
| Osłony gwintu | Z osłoną gwintu |
| Średnica | 160 mm |
| Szerokość Bieżnia | 50 mm |
| Twardość Bieżnia (A) | 67 Shore A |

## MOCOWANIE

| | |
|---|---|
| Typ mocowania | Płytka prostokątna |
| Długość płytki | 137 mm |
| Szerokość płytki | 105 mm |
| Długość otworu w płytce (maksymalna) | 105 mm |
| Szerokość otworu w płytce (minimalna) | 75 mm |
| Szerokość otworu w płytce (maksymalna) | 80 mm |
| Średnica otworu płytki | 11 mm |

© Copyright 2026 TENTE International GmbH

# ZETA

4681SFP160P63

EAN 4031582444742

BETTER MOBILITY. BETTER LIFE.

**Rysunki produktu**

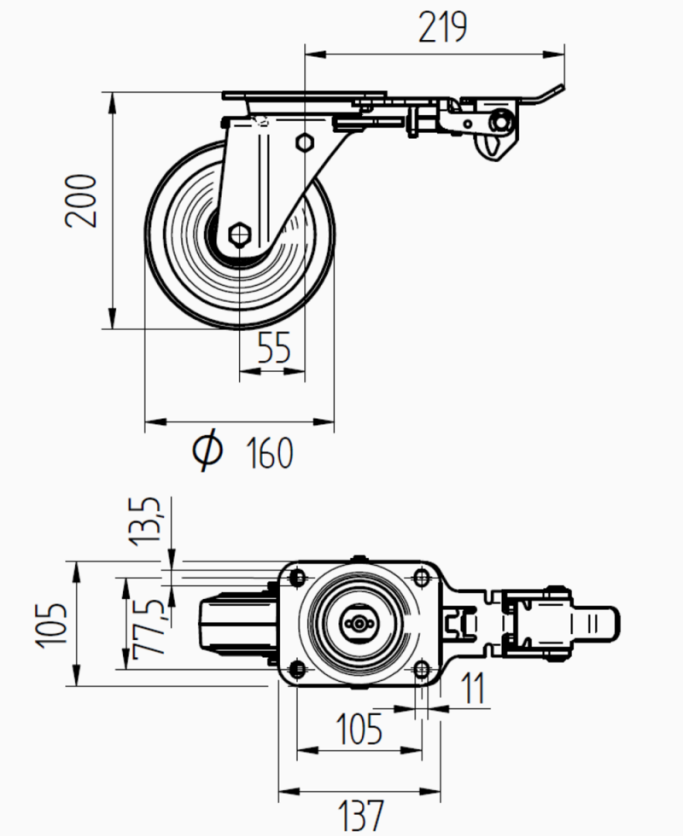


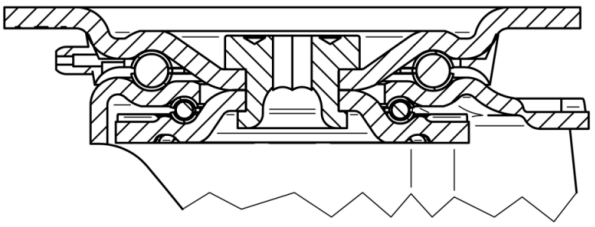

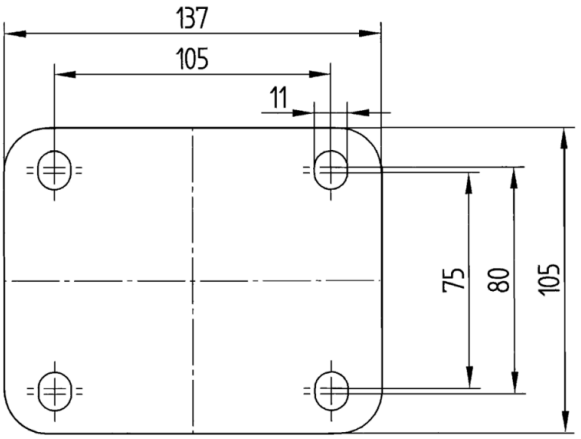


© Copyright 2026 TENTE International GmbH