# GALEA

## 5071YGH125R05-22x40

EAN 4031582354331

BETTER MOBILITY. BETTER LIFE.



### CHAPE

| | |
|---|---|
| Déport | 40 mm |
| Diamètre d'encombrement | 205 mm |

### ROUE

| | |
|---|---|
| Diamètre | 125 mm |
| Largeur du bandage | 30 mm |

### RACCORD

| | |
|---|---|
| Diamètre du trou central | 22 mm |
| Longueur de la vis | 40 mm |

### PERFORMANCE

| | |
|---|---|
| Performance de roulage | ●●●○○ |
| Bruit de mouvement | ●●●○○ |
| Usure | ●●●○○ |
| Résistance à la corrosion | ●●●●○ |

### ATTRIBUTS DE BASE

| | |
|---|---|
| Nom du produit | Galea |
| Capacité de charge à 3 km/h | 100 kg |
| Conducteur d'électricité | yes |
| Inoxydable | no |
| Capacité de charge statique | 200 kg |
| Plage de température (minimale) | -20 °C |
| Plage de température (maximale) | 60 °C |
| Hauteur | 162 mm |

© Copyright 2026 TENTE International GmbH

# GALEA

5071YGH125R05-22x40

EAN 4031582354331

BETTER MOBILITY. BETTER LIFE.

**Dessins du produit**

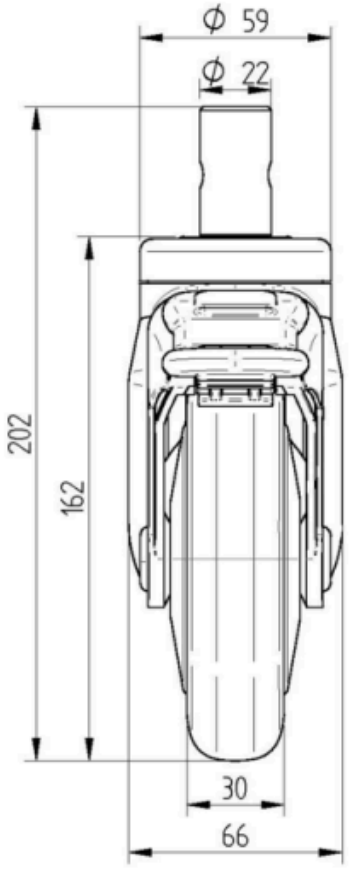


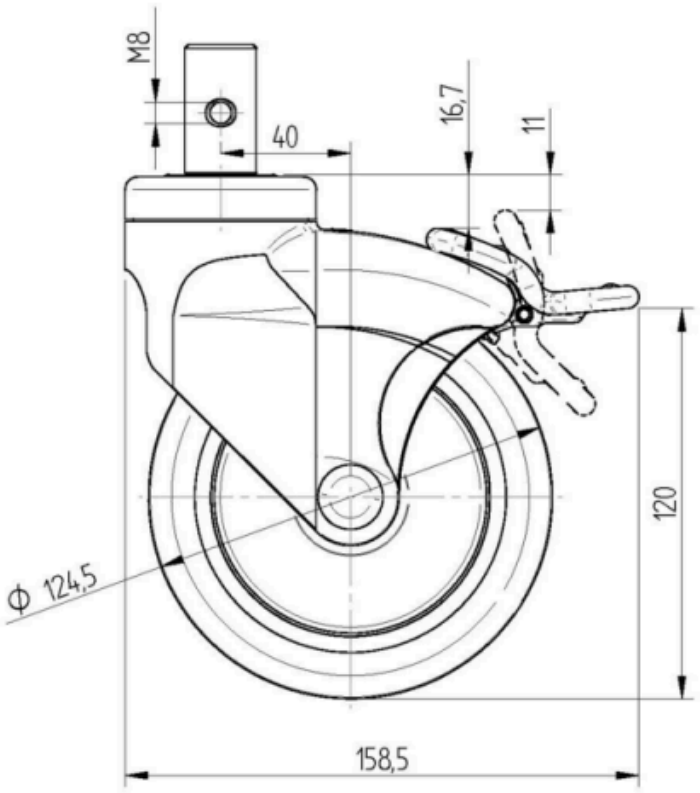


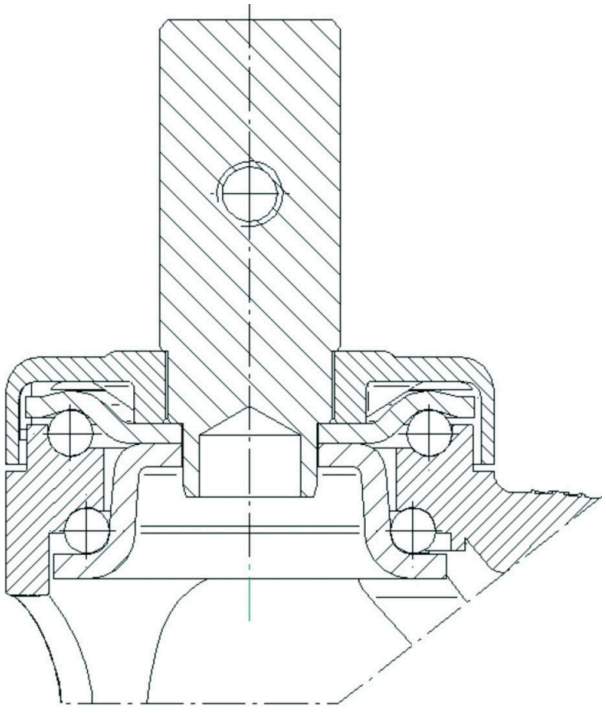

© Copyright 2026 TENTE International GmbH