PRODUKTINFORMATION

# AGILA

## 2477DIK075R47-32-35

EAN 4031582325935



Billedet kan afvige fra det oprindelige produkt

### YDEEVNE

| | |
|---|---|
| Rullemodstand | ●●●○○ |
| Kørselsstøj | ●●●○○ |
| Abrasion | ●●●○○ |
| Rustbeskyttelse | ●●●○○ |

### PRIMÆRE EGENSKABER

| | |
|---|---|
| Produktnavn | Agila |
| Type | Drejeligt Hjul med Totalbremse |
| Standard | EN12530 - Hjul til Apparater |
| Belastning ved 3 km/t | 55 kg |
| Elektrisk ledende | Nej |
| Rustfri | Nej |
| Belastning Statisk | 110 kg |
| Temperaturområde (minimum) | -10 °C |
| Temperaturområde (maksimum) | 40 °C |
| Byggehøjde | 103 mm |
| Samlet vægt | 0,61 kg |

### GAFFEL

| | |
|---|---|
| Materialer til boliger | Stålplade, medium |
| Gaffel Form | Bred |
| Drejekrans | Drejekrans med dobbelt kuglekrans |
| Farve | Blå-kromatiseret |
| Udladning | 24 mm |
| Udfaldsradius | 80 mm |
| Udfaldsdiameter | 160 mm |

### HJUL

| | |
|---|---|
| Fælgmateriale | Bladstål |
| Hjulbanemateriale | Massiv gummi, uden afsmitning |
| Leje | Kegle-kugleleje |
| Trådfang | Med trådfang |
| Diameter | 75 mm |
| Hjulbane bredde | 25 mm |
| Hårdhed af Hjulbane (A) | 80 Shore A |

### MONTERING

| | |
|---|---|
| Monteringstype | Syntetisk ekspander, firkantet |
| Expanderbefæstigelse (minimum) | 32 mm |
| Expanderbefæstigelse (maksimum) | 35 mm |
| Tip | Angiv den påkrævede indvendige diameter for røret ved bestilling. |

© Copyright 2026 TENTE International GmbH

# AGILA

2477DIK075R47-32-35

EAN 4031582325935

TENTE
BETTER MOBILITY. BETTER LIFE.

**Produkttegninger**

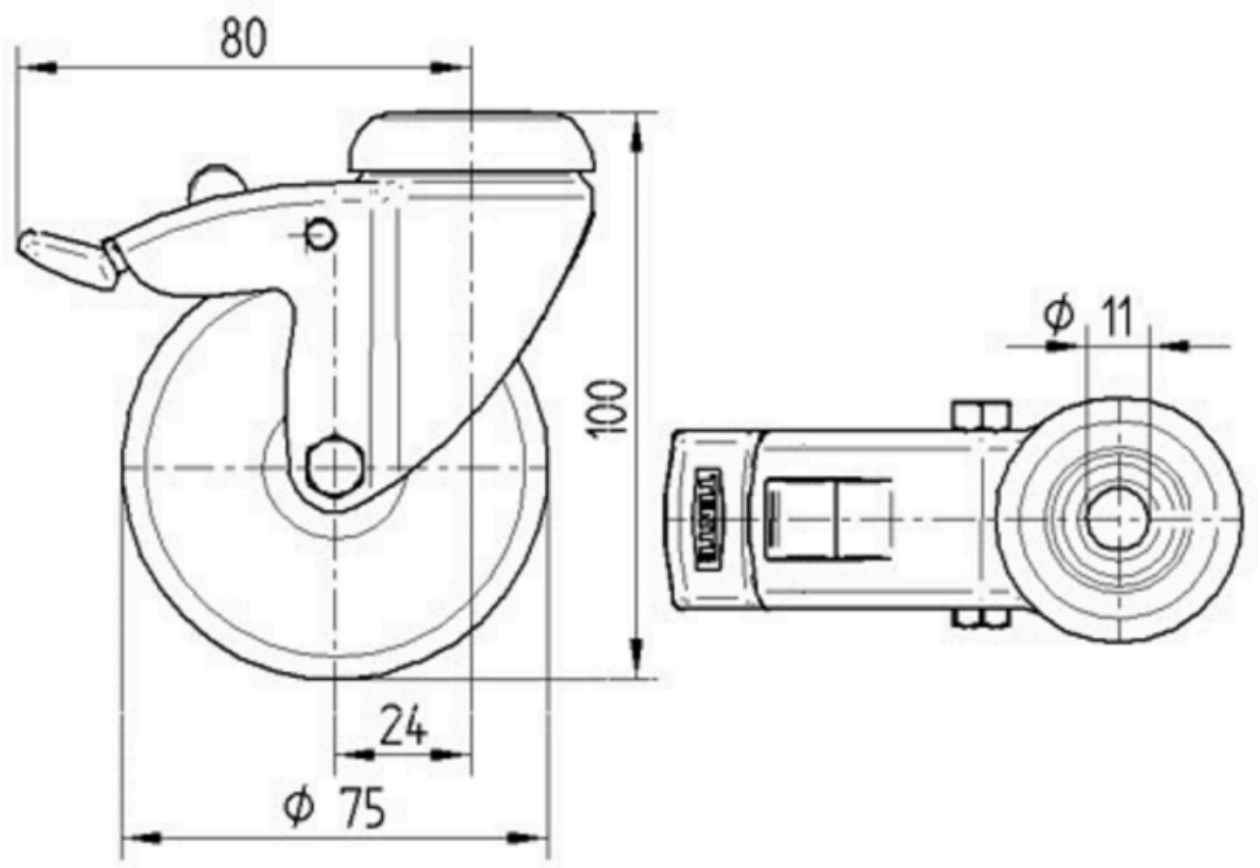


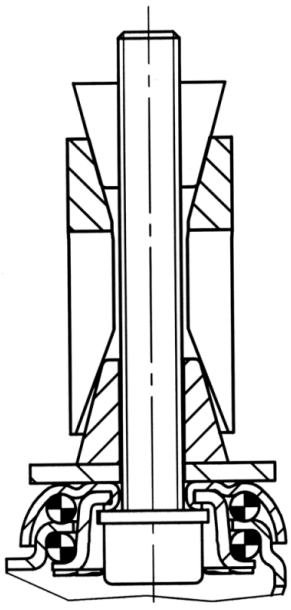

© Copyright 2026 TENTE International GmbH