INFORMACIJE O PROIZVODU

ELASTECH

IEP 100x40 HL45 asm.

EAN 4031582319668



Slika se može razlikovati od originalnog proizvoda

PERFORMANSE

Performanse kotrljanja	●●●●○
Buka u pokretu	●●●●●
Ishrana	●●●○○
otpornost na rdju	●●●○○

OSNOVNI ATRIBUTI

Naziv proizvoda	Elastech
Tip	Tocak
Standard	EN12532 - transportna oprema
Nosivost na 4 km/h	200 kg
Električni provod	no
nerdjajuci	no
Statički Nosivost	400 kg
Temperaturni opseg (Minimalno)	-20 °C
Opseg temperature (maksimalni)	85 °C
Ukupna težina	0.51 kg

TOCAK

Tread hardness	mekan
Materijal za telo	Aluminijum
materijal omotaca	Elastična guma, crna, vulkanizovana
Nošenje	precizini kuglicni lezaj
Boja Tocak	Metalni
stitnici omotaca	Bez stražara
Prečnik	100 mm
Širina omotac	40 mm
dimenzija rupa osovina	8 mm
duzina glavcine	45 mm
Širina tela	40 mm
Teškoća gazećeg omotac (A)	68 Šešelj A

© Copyright 2026 TENTE International GmbH

ELASTECH

IEP 100x40 HL45 asm.

EAN 4031582319668

Broj porudžbine 00002341

Crteži proizvoda

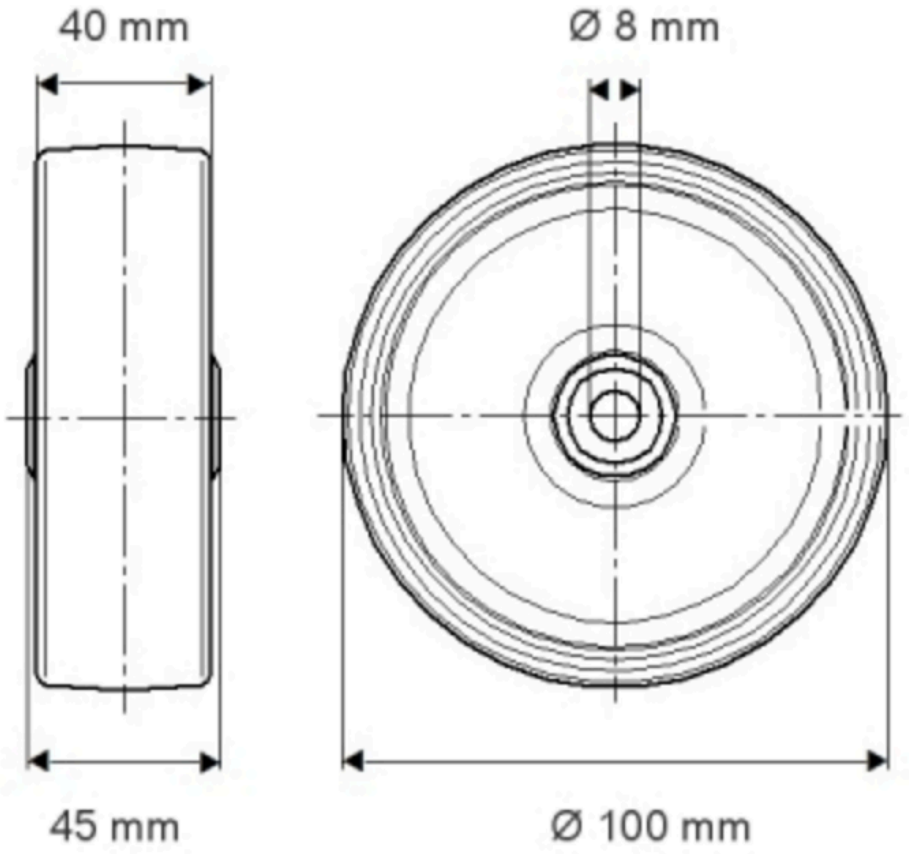

© Copyright 2026 TENTE International GmbH

ELASTECH

IEP 100x40 HL45 asm.

EAN 4031582319568

Broj porudžbine 000Z241

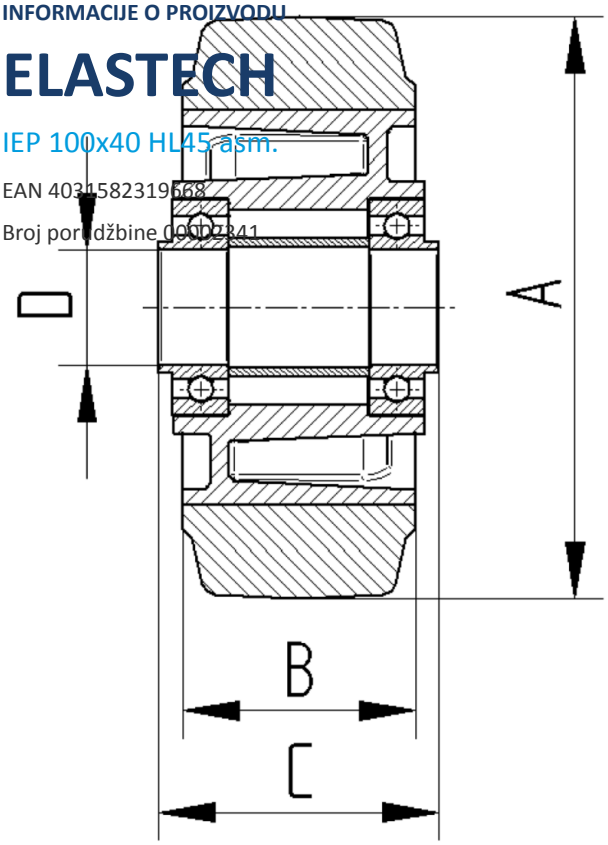

© Copyright 2026 TENTE International GmbH