PRODUKTINFORMATION

INTEGRAL TWIN

2944USX125R36-32S30 4xM6

EAN 4031582342017



Billedet kan afvige fra det oprindelige produkt

YDEEVNE

Rullemodstand	●●●●●
Kørselsstøj	●●●○○
Abrasion	●●●●○
Rustbeskyttelse	●●●○○

PRIMÆRE EGENSKABER

Produktnavn	Integral twin
Type	Drejeligt Hjul med central-, total- eller retningsbremse
Standard	lignende EN12531-Hospitalssengehjul
Belastning ved 3 km/t	125 kg
Belastning ved 4 km/t	125 kg
Elektrisk ledende	Ja
Rustfri	Nej
Belastning Statisk	250 kg
Temperaturområde (minimum)	-30 °C
Temperaturområde (maksimum)	80 °C
Byggehøjde	150 mm
Samlet bredde	60 mm
Samlet vægt	1,2 kg
Certificering	Testet og overvåget af TÜV Süd

GAFFEL

Materialer til boliger	Stålplade, medium
Gaffel Form	Dobbelt Hjul
Drejekrans	Præcisionskugleleje
Udladning	37,5 mm
Udfaldsradius	100 mm
Udfaldsdiameter	200 mm

HJUL

Fælgmateriale	Polyamid
Hjulbanemateriale	Polyuretan, Indsprøjtet, elektrisk-ledende
Leje	Præcisionskugleleje, Forseglet
Trådfang	Med trådfang
Diameter	125 mm
Hjulbane bredde	12 mm
Hårdhed af Hjulbane (D)	40 Shore D

MONTERING

Monteringstype	Stift med Cam-hul til profilstænger, kort Variant
Boltdiameter	32 mm
Boltlængde	51 mm
Tip	Vaskbare senge skal forsegles i tilpasningsområdet af hospitalssengeproducenten.

German Design Award

Red Dot Design Award

© Copyright 2026 TENTE International GmbH

INTEGRAL TWIN

2944USX125R36-32S30 4xM6

EAN 4031582342017

BETTER MOBILITY. BETTER LIFE.

Produkttegninger

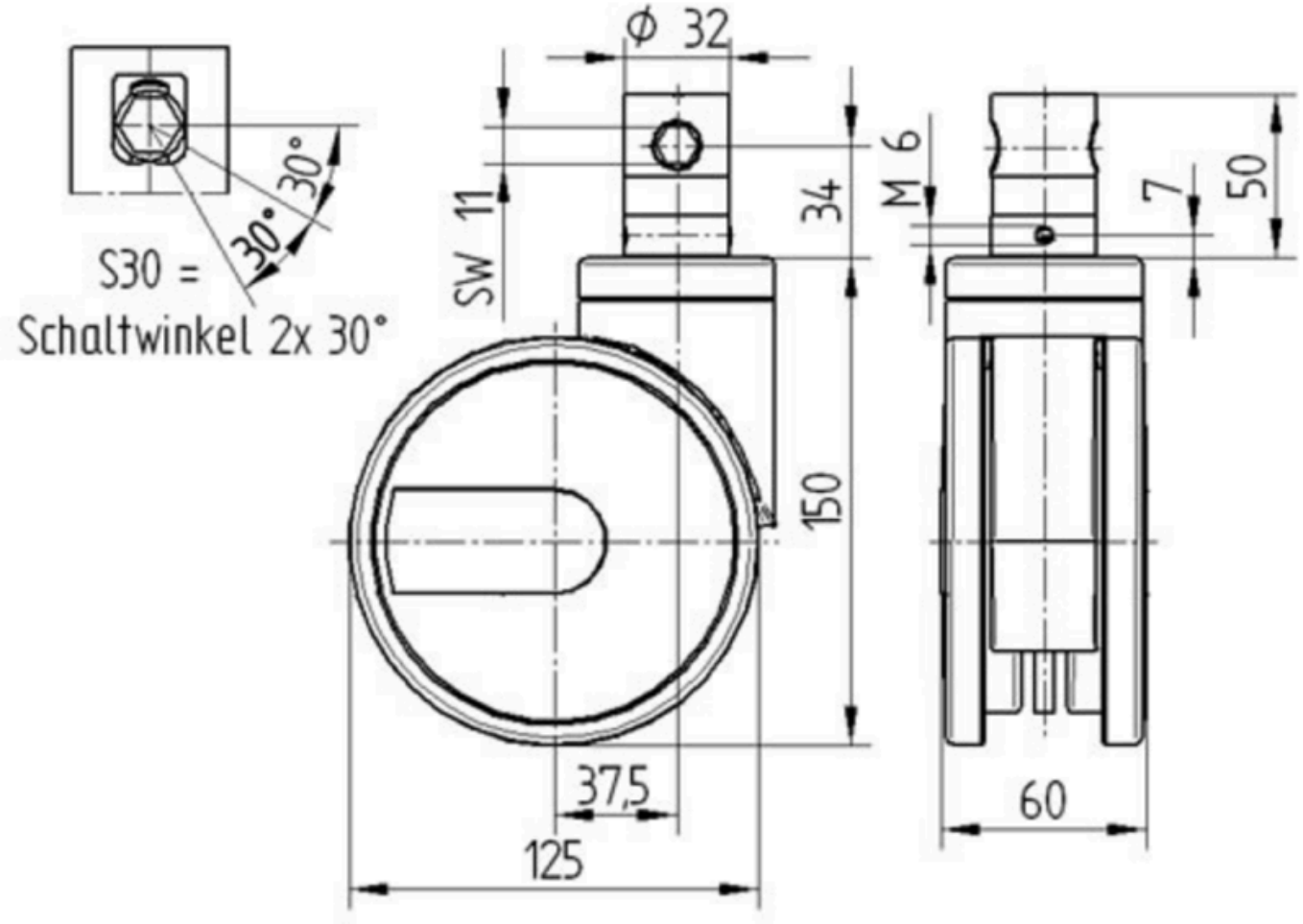

German Design Award

Red Dot Design Award

© Copyright 2026 TENTE International GmbH