ІНФОРМАЦІЯ ПРО ПРОДУКТ

KAPPA

9688FTP200P63 CL67 WH-w60

EAN 4031582316216



Зображення може відрізнятися від оригінального продукту

ЕФЕКТИВНІСТЬ

Продуктивність рулону	●●●●○
Шум руху	●●●○○
Атритація	●●●●○
Стійкість до корозії	●●●●○

ОСНОВНІ АТРИБУТИ

Назва продукту	Kappa
Тип	Фіксований Колісна опора
Стандартний	EN12533 — Колісні опори для великих навантажень
ОбВантажопідйомність 4 км/год	1440 kg
ОбВантажопідйомність 6 км/год	1200 kg
Електропровідність	Ні
Нержавіюча сталь	Ні
Статичний Вантажопідйомність	2400 kg
Діапазон температур (мінімальний)	-10 °C
Діапазон температур (максимальний)	60 °C
Загальна висота	245 mm
Загальна ширина	98 mm
Загальна вага	6,57 kg

КРОНШТЕЙН

Матеріал корпусу	Литий чавун або циліндр, важкий
Вила Форма	Широка Підсилений
Колір	Пасивований блакитним
Lubrication nipple	1
Діаметр ковпачка	96 mm

КОЛЕСО

Матеріал тіла	Чавун
Матеріал протектору	Поліуретан, Відлитий
Носіння	Прецизійний кульковий підшипник
Вісь	Пригвинчено гайкою
Колір Колесо	медово-жовтий (RAL1005)
Захист різьби	З різьбовим поручителем
Діаметр	200 mm
Протектор	60 mm
Ширина тіла	60 mm
Твердість Протектор (A)	92 Прибережна A
Твердість Протектор (D)	42 Прибережна D

ВСТАНОВЛЕННЯ

Тип налаштування	Прямокутна пластина
Довжина пластини	135 mm
Ширина тарілки	110 mm
Довжина отвору для планшета (мінімальна)	75 mm
Довжина отвору для планшета (максимальна)	80 mm
Ширина отвору для планшета (мінімальна)	75 mm
Ширина отвору для планшета (максимальна)	105 mm
Діаметр отвору планшета	11 mm

© Copyright 2026 TENTE International GmbH

KAPPA

9688FTP200P63 CL67 WH-w60

EAN 4031582316216

Номер замовлення 00803487

Креслення продукту

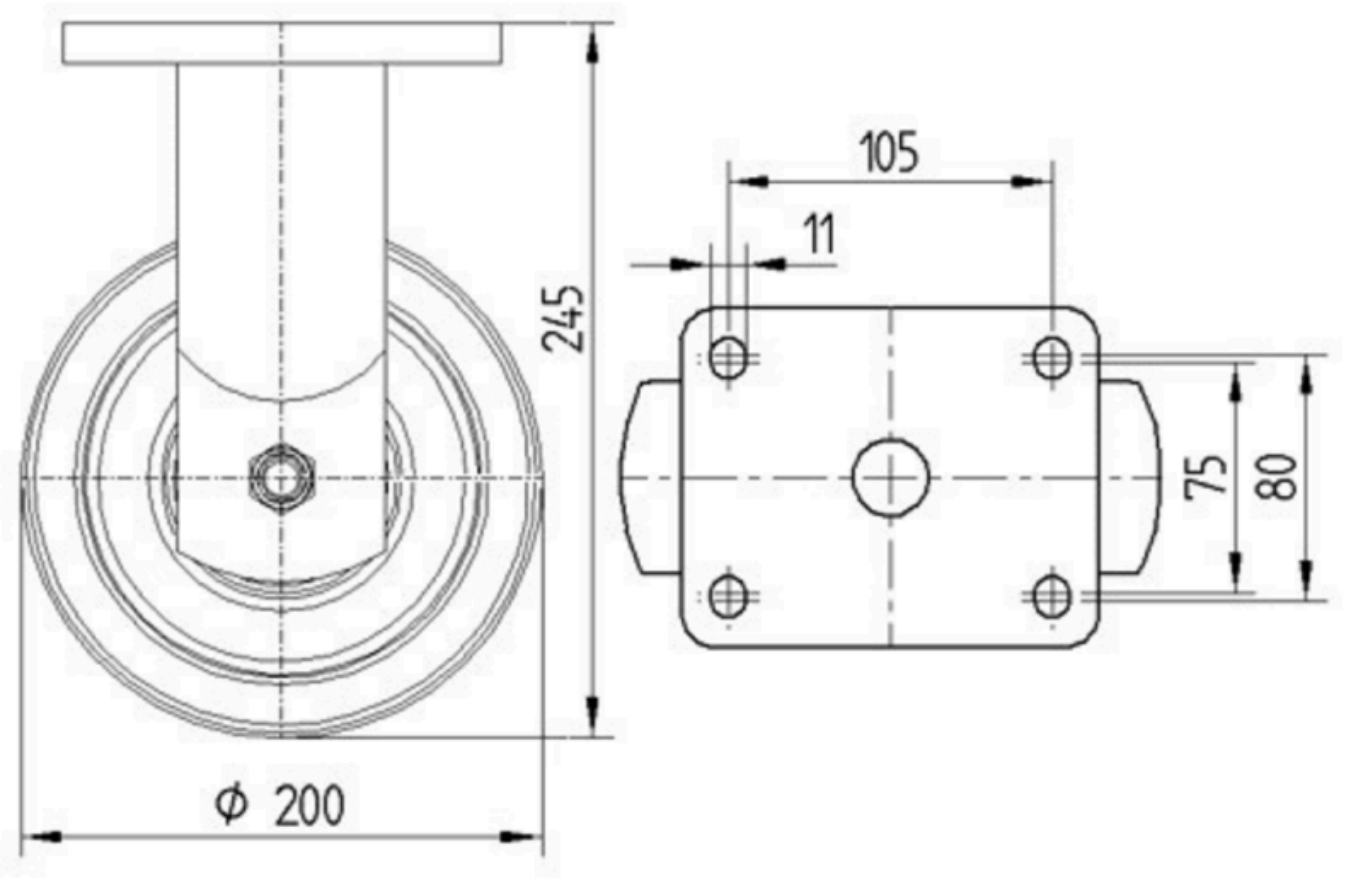

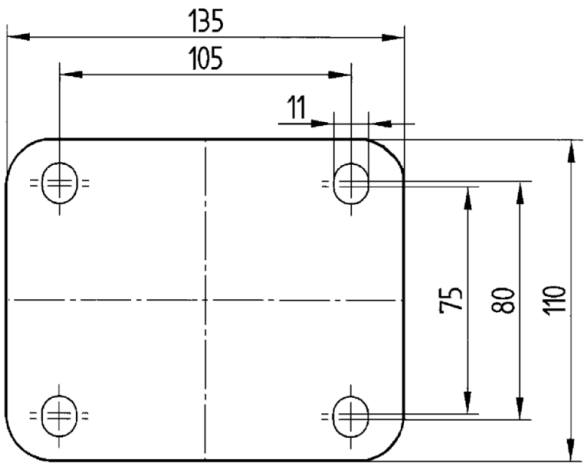

© Copyright 2026 TENTE International GmbH