INFORMAÇÕES DO PRODUTO

AGILA

2477XSP125P30-13

EAN 4031582365276



A imagem pode diferir do produto original

DESEMPENHO

Desempenho do rolamento	●●●○○
Ruído de movimento	●●●○○
Desgaste	●●●○○
Resistência à corrosão	●●●○○

ATRIBUTOS PRINCIPAIS

Nome do produto	Agila
Tipo	Rodízio giratório com travão total
Padrão	EN12530 - Rodízios para Dispositivos
Capacidade de carga a 3 km/h	100 kg
Elétrico condutivo	Sim
Aço inoxidável	Não
Capacidade de carga estática	200 kg
Intervalo de temperatura (mínimo)	-40 °C
Intervalo de temperatura (Máximo)	80 °C
Altura total	160 mm
Peso geral	0,96 kg

SUPORTE

Material da caixa	Folha de aço, média
Em Forma de Garfo	Amplo
Rolamento giratório	Duas filas de esferas
Cor	Passivada a azul
Offset	41 mm
Raio giratório	131 mm
Interferência giratória	262 mm

RODA

Material do centro da roda	Poliamida, eletro-condutivo
Material do piso da roda	Poliuretano, injetado, eletro-condutivo
Rolamento	Rolamento de esferas de precisão
Anti-fios	Com anti-fios
Diâmetro	125 mm
Largura do Piso	32 mm
Dureza do Piso (D)	40 Shore D

ENCAIXE

Tipo de fixação	Furo da rosca
Diâmetro do furo	13 mm
Sugestão	Os rodízios podem ser montados com parafusos padrão de qualquer comprimento.

© Copyright 2026 TENTE International GmbH

AGILA

2477XSP125P30-13

EAN 4031582365276

BETTER MOBILITY. BETTER LIFE.

Desenhos do produto

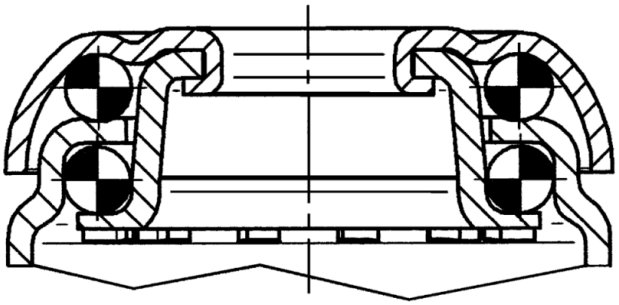

© Copyright 2026 TENTE International GmbH