INFORMĀCIJA PAR PRODUKTU

GALEA STAINLESS

5087PJM125P60-90x70

EAN 4031582367980



Attēls var atšķirties no oriģinālā produkta

VEIKTSPĒJA

Ruļļa veiktspēja	●●●○○
Kustības troksnis	●●●○○
Nodilums	●●●○○
Korozijas izturīgs	●●●●●

PAMATA ATRIBŪTI

Produkta nosaukums	Galea stainless
Korpusa tips	Grozāmais atbalsta ritenis ar pilno bloķēšanu
Standarta	EN12530 - Ierīču atbalsta riteņi
Kravnesība pie 3 km/h	100 kg
Elektrovadītspējīga	Nē
Nerūsējošais	Jā
Statiskā kravnesība	200 kg
Temperatūras diapazons (minimālais)	-20 °C
Temperatūras diapazons (maksimālais)	60 °C
Kopējais augstums	163 mm
Kopējais svars	0,56 kg

KRONŠTEINIS

Mājokļa materiāls	Poliamīds
Dakšas forma	Slēgts
Grozāmais gultnis	Divu bumbu sacīkstes, pastiprināta, vai nerūsējoša
Ofsets	40 mm
Grozāms savienojums	205 mm

RITENIS

Korpusa materiāls	Polipropilēns
Protektora materiāls	Termoplastiskas gumija
Gūltnis	Cuscinetto piano, Inossidabile
Izplešanās armatūra	Ar vītņu aizsargu
Diametrs	125 mm
Protektora platums	30 mm
Protektora cietība (A)	87 Krasts A

UZSTĀDĪŠANA

Uzstādīšanas veids	Taisnstūra plāksne
Plāksnes garums	90 mm
Plāksnes platums	70 mm
Plāksnes atveres garums (minimālais)	60 mm
Plāksnes atveres garums (maksimālais)	70 mm
Plāksnes atveres platums (minimālais)	50 mm
Plāksnes atveres platums (maksimālais)	55 mm
Plāksnes atveres diametrs	8 mm

© Copyright 2026 TENTE International GmbH

GALEA STAINLESS

5087PJM125P60-90x70

EAN 4031582367980

BETTER MOBILITY. BETTER LIFE.

Produkta rasējumi

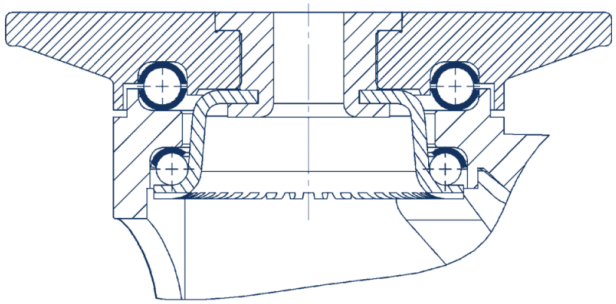

© Copyright 2026 TENTE International GmbH