PRODUCTINFORMATIE

PURETECH

PIR 200x50-Ø20

EAN 4031582320381



Afbeelding kan afwijken van het oorspronkelijke product

PRESTATIES

Rolprestaties	●●●○○
Bewegingsgeluid	●●●●○
Slijtage	●●●○○
Corrosiebestendigheid	●●●○○

KERNKENMERKEN

Productnaam	Puretech
Type	Wiel
Standaard	EN12532 - Transportuitrusting
Draagvermogen bij 4 km/h	205 kg
Elektrisch geleidend	Nee
Roestvrij	Nee
Statisch draagvermogen	410 kg
Temperatuurbereik (minimaal)	-20 °C
Temperatuurbereik (maximaal)	60 °C
Totaal gewicht	1,54 kg

WIEL

Materiaal wielkern	Polypropyleen
Materiaal loopvlak	Massief rubber, niet-markerend
Lagering	Rollager
Wielkleur	Grafietzwart (RAL9011)
Afdekkapjes	Zonder schroefdraadbeschermer
Diameter	200 mm
Breedte Loopvlak	50 mm
Diameter Asgat	20 mm
Naaflengte	60 mm
Breedte wielkern	50 mm
Hardheid van het Loopvlak (A)	80 Shore A

© Copyright 2026 TENTE International GmbH

PURETECH

PIR 200x50-Ø20

EAN 4031582320381

Bestelnummer 00050619

Producttekeningen

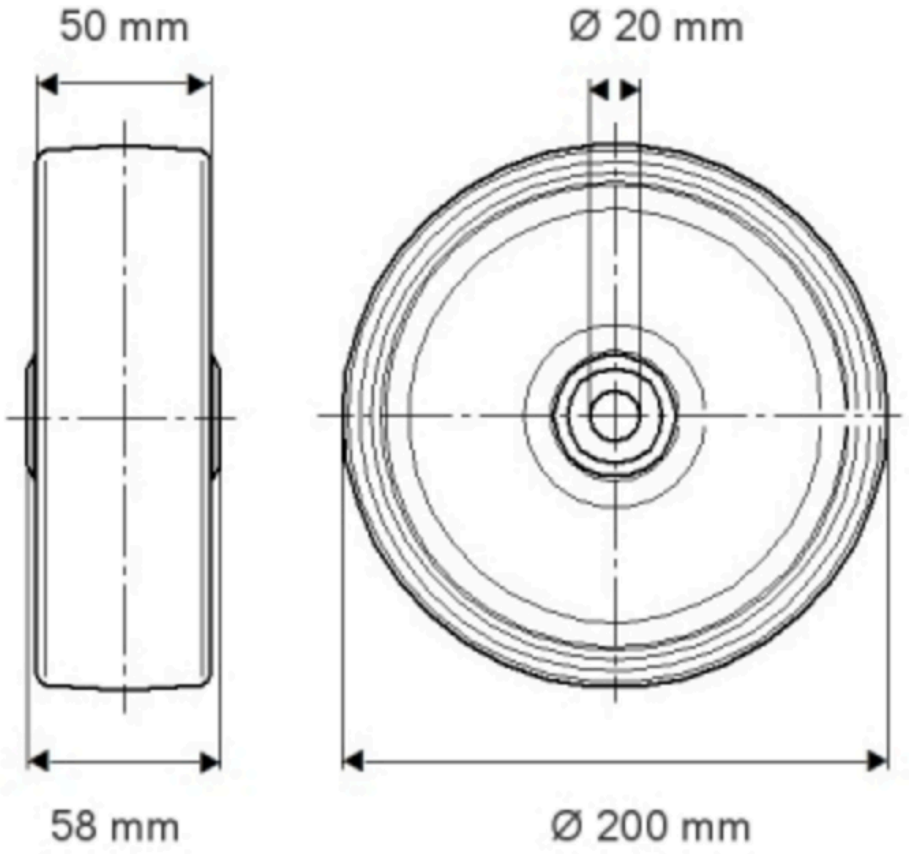

© Copyright 2026 TENTE International GmbH