AGILA

2470PIO100R07-Ø21,5-24

EAN 4031582371383

BETTER MOBILITY. BETTER LIFE.

Bild kann vom Originalprodukt abweichen

PERFORMANCE

Laufverhalten	●●●○○
Fahrgeräusch	●●●○○
Abrieb	●●●○○
Korrosionsbeständigkeit	●●●○○

HAUPTMERKMALE

Produktname	Agila
Typ	Lenkrolle
Norm	EN12530 - Geräterollen
Tragfähigkeit bei 3 km/h	60 kg
Statische Tragfähigkeit	120 kg
Temperaturbereich (Minimum)	-10 °C
Temperaturbereich (Maximum)	40 °C
Bauhöhe	138 mm
Gesamtgewicht	0,366 kg

RAD

Material des Radkörpers	Polypropylen
Material der Lauffläche	Vollgummi, spurlos
Lager	Gleitlager
Fadenschutz	Ohne Fadenschutz
Durchmesser	100 mm
Breite der Lauffläche	32 mm
Härte der Lauffläche (A)	87 Shore A

GEHÄUSE

Material	Stahlblech, mittel
Gabelform	Bauchig
Schwenklager	Kugelbahn, zweireihig
Ausladung	38 mm
Schwenkradius	88 mm
Störkreis	176 mm

BEFESTIGUNG

Befestigungsart	Kunststoffexpander,rund
Expanderbefestigung (Minimum)	21,5 mm
Expanderbefestigung (Maximum)	24 mm
Hinweis	Bitte geben Sie bei der Bestellung den erforderlichen Rohrinnendurchmesser an.

© Copyright 2026 TENTE International GmbH

AGILA

2470PIO100R07-Ø21,5-24

EAN 4031582371383

BETTER MOBILITY. BETTER LIFE.

TECHNISCHE ZEICHNUNGEN

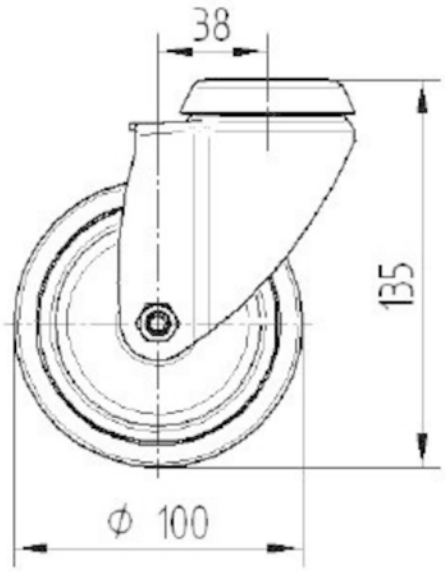

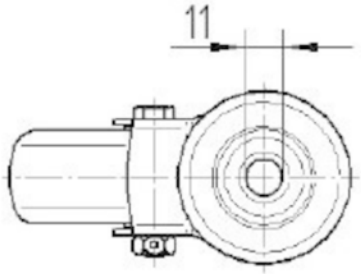

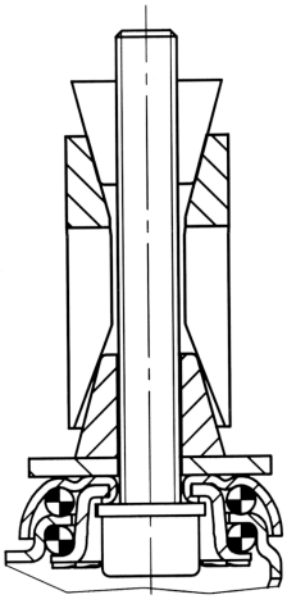

© Copyright 2026 TENTE International GmbH