PRODUCTINFORMATIE

NOVATECH

FTP250x50-Ø25 HL62

EAN 4031582331035

BETTER MOBILITY. BETTER LIFE.

Afbeelding kan afwijken van het oorspronkelijke product

WIEL

Materiaal wielkern	Gietijzer
Materiaal loopvlak	Polyurethaan, Gegoten
Lagering	Precisie kogellagers
Afdekkapjes	Met draadbeschermer
Diameter	250 mm
Breedte Loopvlak	50 mm
Diameter Asgat	25 mm
Naaflengte	62 mm
Hardheid van het Loopvlak (A)	92 Shore A

PRESTATIES

Rolprestaties	●●●●○
Bewegingsgeluid	●●●○○
Slijtage	●●●●○
Corrosiebestendigheid	●●●○○

KERNKENMERKEN

Productnaam	Novatech
Type	Wiel
Standaard	EN12533 - Zwaarlast wielen
Draagvermogen bij 4 km/h	1440 kg
Draagvermogen bij 6 km/h	1200 kg
Elektrisch geleidend	Nee
Roestvrij	Nee
Statisch draagvermogen	2880 kg
Temperatuurbereik (minimaal)	-20 °C
Temperatuurbereik (maximaal)	60 °C

© Copyright 2026 TENTE International GmbH

NOVATECH

FTP250x50-Ø25 HL62

EAN 4031582331035

BETTER MOBILITY. BETTER LIFE.

Product Drawings

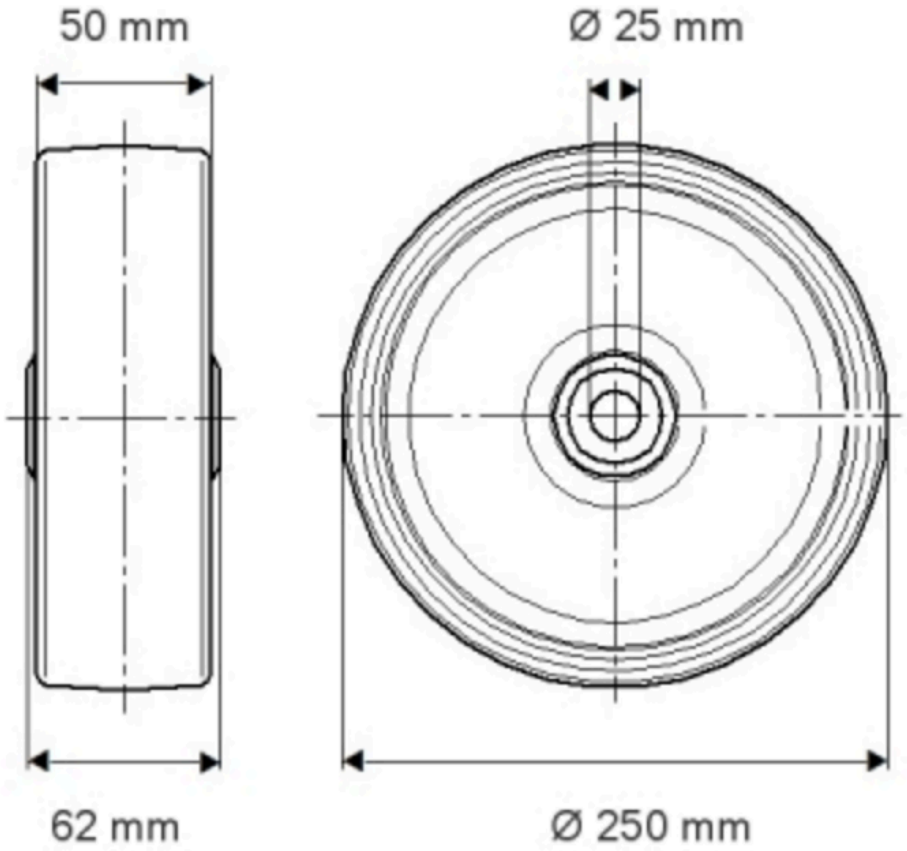

NOVATECH

FTP250x50-Ø25 HL62

EAN 4031582331035

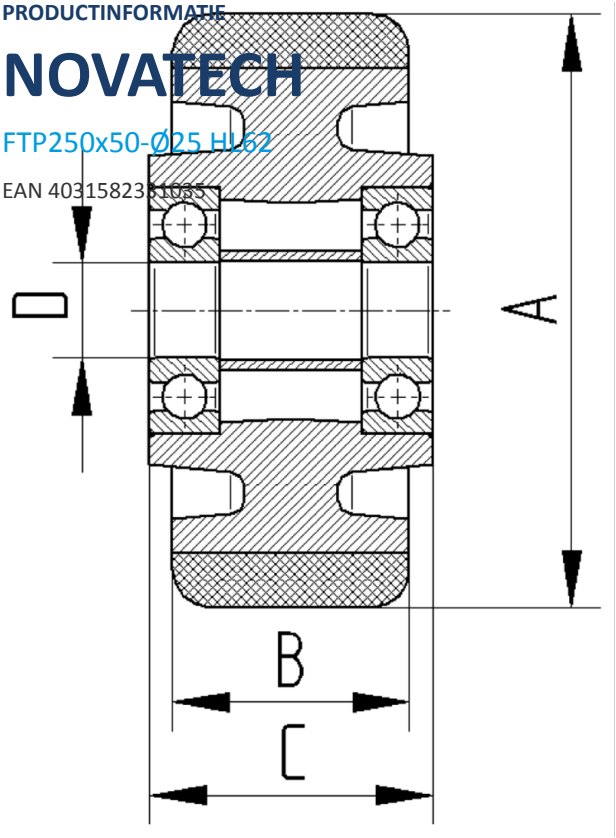

BETTER MOBILITY. BETTER LIFE.