INFORMĀCIJA PAR PRODUKTU

DURATECH

UOR 125x40-Ø12 HL44,4

EAN 4031582323542



Attēls var atšķirties no oriģinālā produkta

VEIKTSPĒJA

Ruļļa veiktspēja	●●●○○
Kustības troksnis	●●●○○
Nodilums	●●●●○
Korozijas izturīgs	●●●○○

PAMATA ATRIBŪTI

Produkta nosaukums	Duratech
Korpusa tips	Ritenis
Standarta	EN12532 - Transporta aprīkojums
Kravnesība pie 4 km/h	300 kg
Elektrovadītspējīga	Nē
Nerūsējošais	Nē
Statiskā kravnesība	600 kg
Temperatūras diapazons (minimālais)	-25 °C
Temperatūras diapazons (maksimālais)	80 °C
Kopējais svars	0,25 kg

RITENIS

Korpusa materiāls	Poliamīds
Protektora materiāls	Identisks ar riteņa korpusu
Gūltnis	Cuscinetto a rulli
Ritenis krāsa	Dabiski balts
Izplešanās armatūra	Bez vītņu aizsarga
Diametrs	125 mm
Protektora platums	40 mm
Ass atveres diametrs	12 mm
Rumbas garums	44,4 mm
Korpusa platums	40 mm
Protektora cietība (D)	75 Krasts D

© Copyright 2026 TENTE International GmbH

DURATECH

UOR 125x40-Ø12 HL44,4

EAN 4031582323542

Pasūtījuma numurs 00030966
Produkta rasējumi

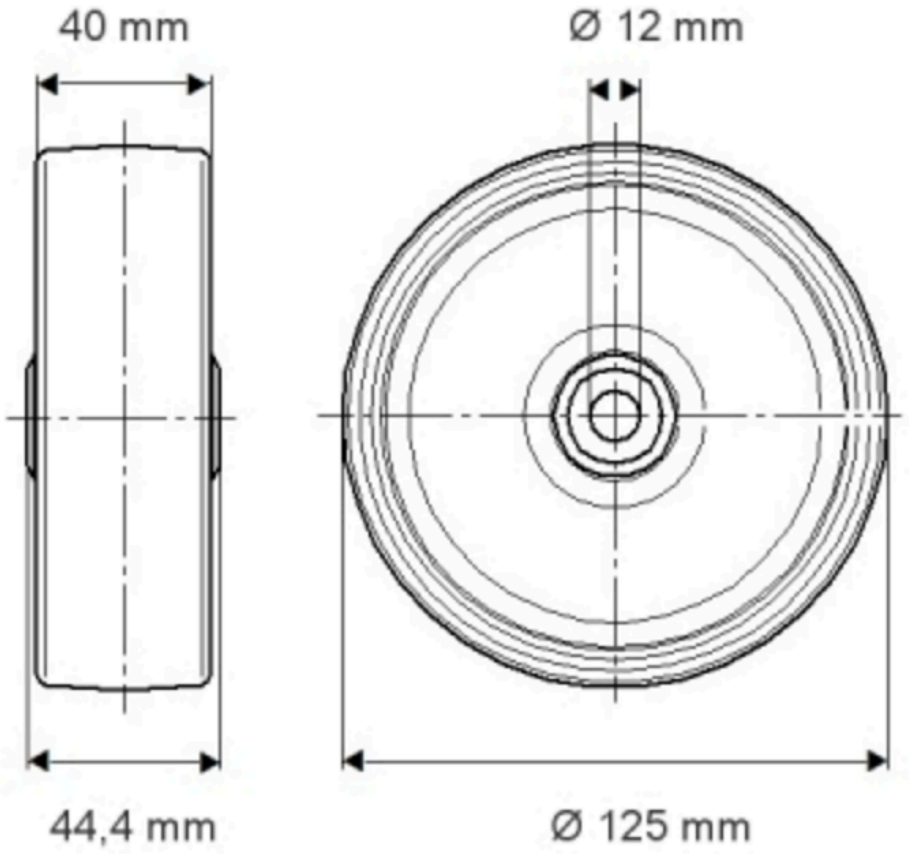

© Copyright 2026 TENTE International GmbH