INFORMACE O PRODUKTU

ZETA REVERSE

468SIEP160P63

EAN 4031582398045



Obrázek se může lišit od původního produktu

VÝKON

Valivý odpor	●●●●○
Hlučnost	●●●●●
Opotřebení	●●●○○
Odolné vůči korozi	●●●○○

ZÁKLADNÍ ATRIBUTY

Název produktu	Zeta reverse
Typ	Otočné Kolečko s pružinovým Směrová brzda
Norma	EN12532 – Přepravní vybavení
Nosnost 4 km/h	350 kg
Nosnost 6 km/h	280 kg
Elektrické vodivé	Ne
Nerezové	Ne
Statická Nosnost	700 kg
Rozsah teploty (minimální)	-20 °C
Teplotní rozsah (maximální)	85 °C
Celková výška	200 mm
Stavební výška	96 mm
Celková hmotnost	3,37 kg

UCHYCENÍ

Materiál pouzdra	Ocelový plech, velmi těžký
Tvar Vidlice	Široký, Vyztužené
Otočné ložisko	Dva kulové závody, Vyztužené nebo Nerezové
Barva vidlice	Pasivováno modrou
Vyosení	55 mm
Poloměr otáčení	96 mm
Průměr otáčení	270 mm

KOLO

Tread hardness	měkký
Materiál středu	Hliník
Materiál běhounu	Elastická pneumatika, černá, vulkanizovaná
Ložisko	Přesné kuličkové ložisko
Osa kola	Šroub s maticí
Barva Kola	Jet black (podobný RAL9005)
Ochranná krytka	Bez pouzdra
Průměr	160 mm
Šířka Běhoun	50 mm
Šířka středu kola	50 mm
Tvrdost Běhoun (A)	67 Shore A

MONTÁŽ

Typ uchycení	Obdélníková destička
Délka plotny	137 mm
Šířka plotny	105 mm
Délka otvoru plotny (minimální)	75 mm
Délka otvoru plotny (maximální)	80 mm
Šířka otvoru plotny (minimální)	75 mm
Šířka otvoru plotny (maximální)	105 mm
Průměr otvoru plotny	11 mm

© Copyright 2026 TENTE International GmbH

ZETA REVERSE

468SIEP160P63

EAN 4031582398045

Objednací číslo 00860818

Výkresy produktu

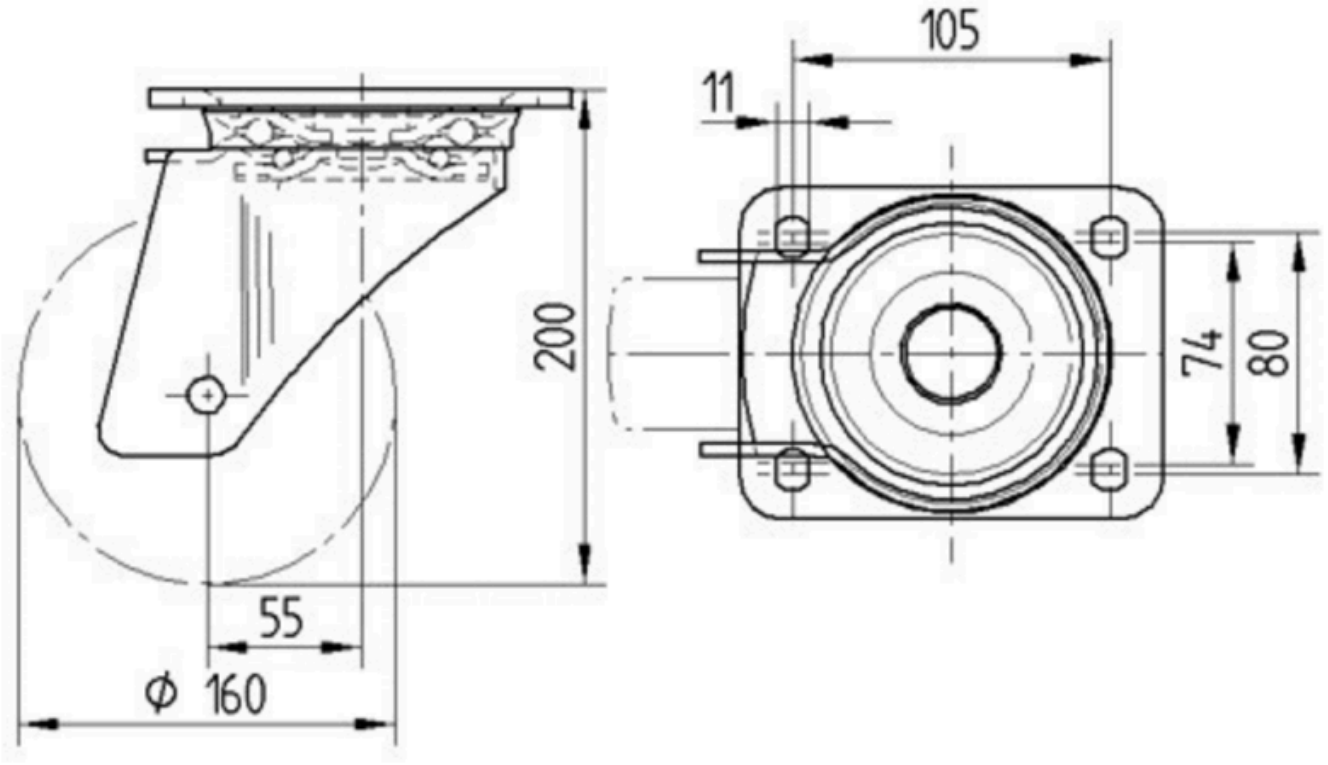

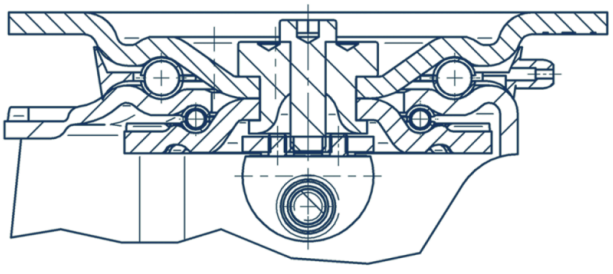

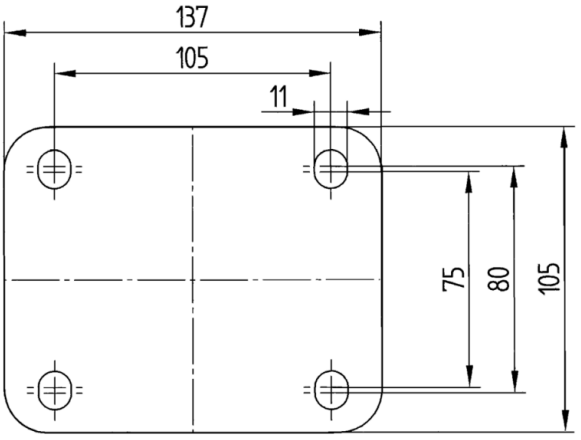

© Copyright 2026 TENTE International GmbH