INFORMAZIONI DI PRODOTTO

ICS

5327PJP100S70

EAN 4031582367485



L'immagine può differire dal prodotto originale

PRESTAZIONI

Prestazioni di rotolamento	● ● ● ○ ○
Rumore	● ● ● ● ○
Attrito	● ● ● ○ ○
Resistenza alla corrosione	● ● ● ● ○

ATTRIBUTI PRINCIPALI

Nome del prodotto	ICS
Tipo	Ruota girevole con freno totale
Standard	EN12530 - Ruote per dispositivi
Portata a 3 km/h	100 kg
Elettricamente conduttivo	No
Inossidabile	No
Portata statica	200 kg
Intervallo di temperatura (minimo)	-10 °C
Intervallo di temperatura (massimo)	40 °C
Altezza totale	137 mm
Peso complessivo	0,46 kg

SUPPORTO

Materiale di costruzione	Poilammide
Forma della forcella	Sottile
Cuscinetto del supporto	Perno, girevole
Disassamento	37 mm
Ingombro di piroettamento	240 mm
Diametro filettatura	0 mm

RUOTA

Materiale del corpo	Polipropilene
Materiale del battistrada	Gomma termoplastica
Cuscinetto	Cuscinetti a sfere di precisione
Parafili	Parafili integrati
Diametro	100 mm
Larghezza battistrada	32 mm
Durezza del Battistrada (A)	87 Shore A

FISSAGGIO

Tipo di fissaggio	Perno filettato con Collare esagonale, superiore
Diametro perno	10 mm
Lunghezza perno	17 mm

Premio di Design IF

© Copyright 2026 TENTE International GmbH

ICS

5327PJP100S70

EAN 4031582367485

BETTER MOBILITY. BETTER LIFE.

Disegni del prodotto

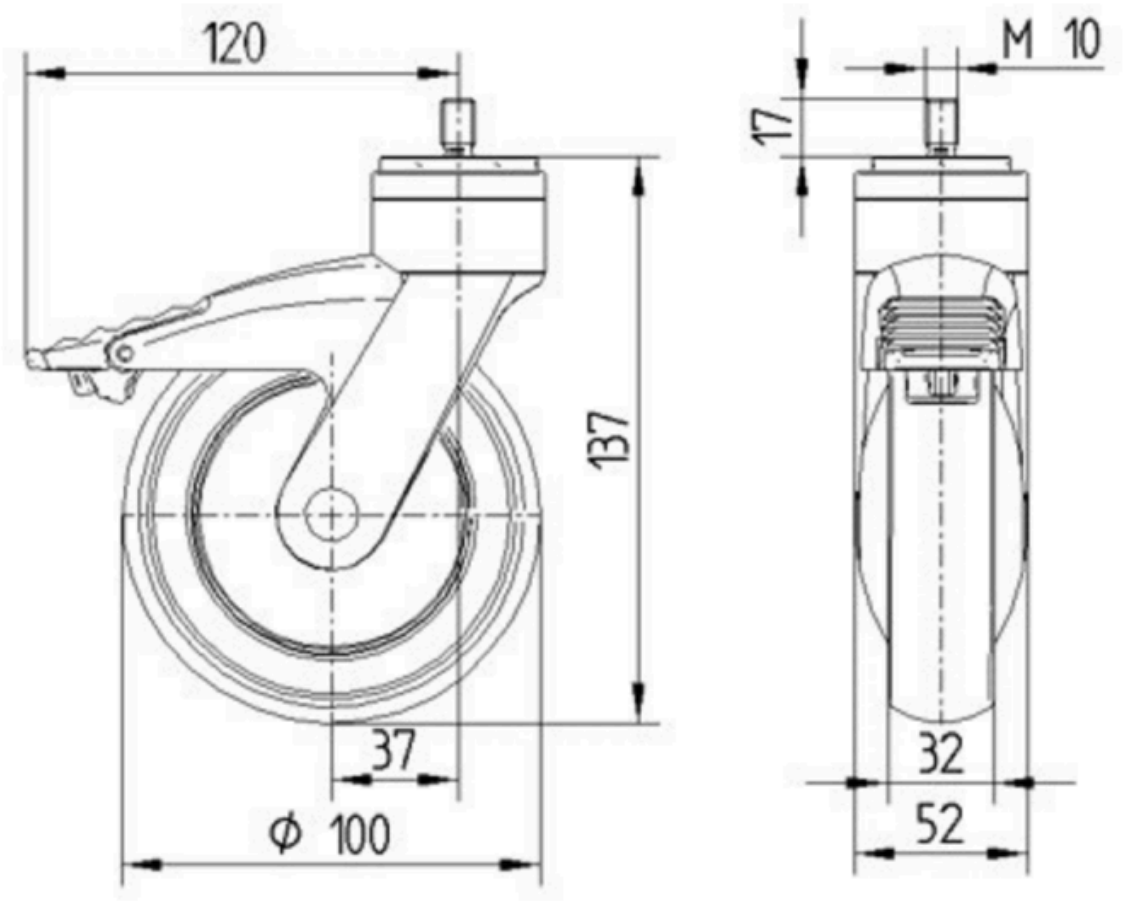

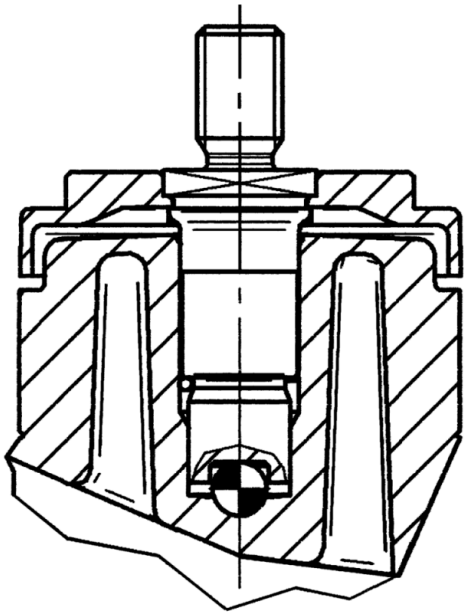

Premio di Design IF

© Copyright 2026 TENTE International GmbH