製品情報

ELASTECH

IEP 100x40 HL45 asm.

EAN 4031582319668



画像は元の製品と異なる場合があります

パフォーマンス

回転性能	●●●●○
動きのノイズ	●●●●●
摩擦	●●●○○
耐食性	●●●○○

コア属性

製品名	Elastech
ハウジングタイプ	車輪
標準	EN12532 - 輸送機器
4km/hの耐荷重	200 kg
導電性	いいえ
ステンレス	いいえ
静荷重	400 kg
温度範囲（最小）	-20 °C
最大温度範囲	85 °C
総重量	0.51 kg

車輪

Tread hardness	柔らかい
本体材質	アルミニウム
トレッド材質	弾性タイヤ、黒、加硫処理
ベアリング	精密ボールベアリング
車輪色	メタリック
スレッドガード	スレッドガードなし
直径	100 mm
トレッド幅	40 mm
車軸穴径	8 mm
ハブの長さ	45 mm
ボディ幅	40 mm
トレッドの硬度（A）	68 ショアA

© Copyright 2026 TENTE International GmbH

ELASTECH

IEP 100x40 HL45 asm.

EAN 4031582319668

注文番号 00002341

製品図面

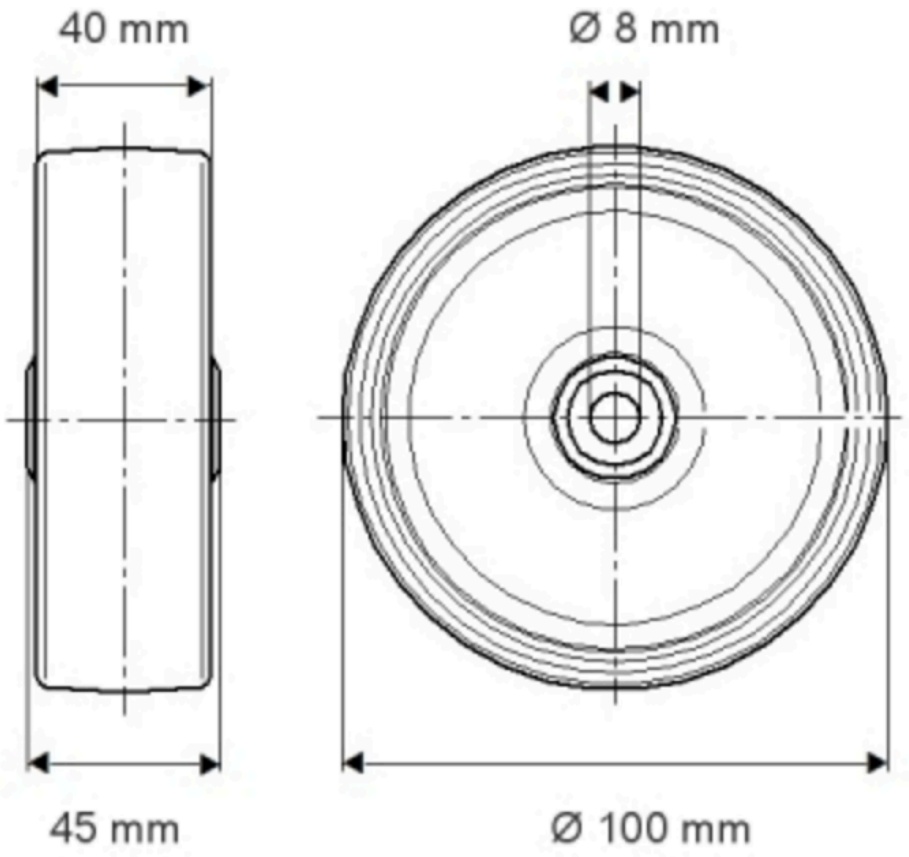

© Copyright 2026 TENTE International GmbH

ELASTECH

IEP 100x40 HL45 asm.

EAN 4031582319668

注文番号 0000234

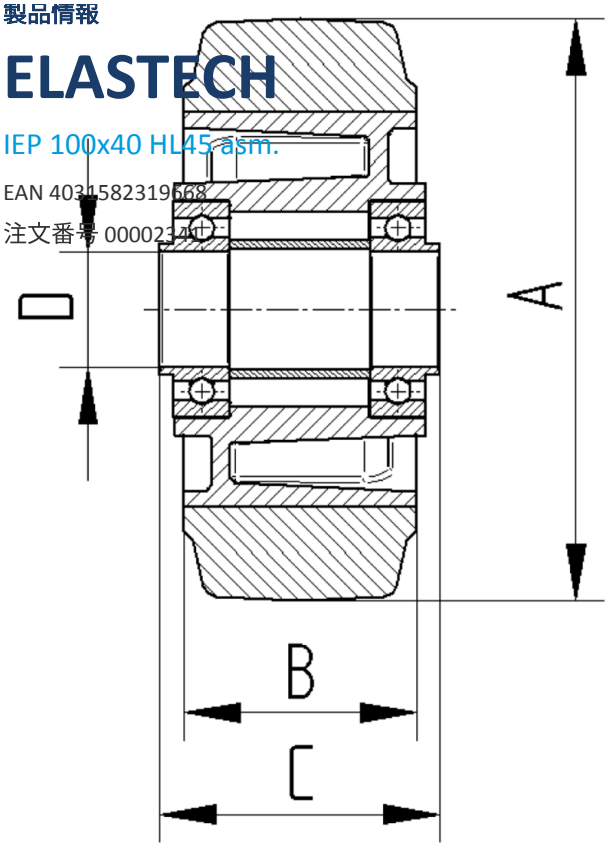

© Copyright 2026 TENTE International GmbH