KAPPA

9680TOO125P63 CL67

EAN 4031582315240
Numer zamówienia 00802821

BETTER MOBILITY. BETTER LIFE.

Obraz może różnić się od oryginalnego produktu

WYDAJNOŚĆ

Wydajność rolek	●●●●●
Hałas ruchowy	●●○○○
Odejście	●●●●●
Odporność na korozję	●●●●○

PODSTAWOWE ATUTY

Nazwa produktu	Kappa
Typ	Kółko obrotowe
Standardowy	EN12533 — Kółka do dużych obciążeń
Nośność przy 4 km/h	840 kg
Nośność przy 6 km/h	700 kg
Nośność statyczne	1400 kg
Zakres temperatur (minimalny)	-40 °C
Zakres temperatur (maksymalny)	80 °C
Wysokość całkowita	170 mm
Szerokość całkowita	110 mm
Waga całkowita	3,386 kg

KOŁO

Materiał ciała	Poliamid, ciężki
Materiał bieżni	Identyczny z korpusem Koło
Łożysko	Łożysko ślizgowe
Oś	Przykręcane za pomocą nakrętki
Kolor Koło	Naturalna biel
Osłony gwintu	Bez osłony gwintu
Średnica	125 mm
Szerokość Bieżnia	50 mm
Szerokość korpusu	50 mm
Twardość Bieżnia (D)	75 Shore D

OBUDOWA

Materiał	Żeliwo lub kute żelazo, ciężkie
Kształt Widelec	Poszerzane, Wzmacniane
Łożysko obrotowe	Dwa wyścigi kulkowe, Wzmacniane lub Nierdzewne
Kolor	pasywowany na niebiesko
Wysięg	48 mm
Promień działania koła	112,5 mm
Zasięg działania koła	225 mm
	✓
Średnica kopuły	111 mm

MOCOWANIE

Typ mocowania	Płytka prostokątna
Długość płytki	135 mm
Szerokość płytki	110 mm
Długość otworu płytki (minimalna)	75 mm
Długość otworu w płytce (maksymalna)	80 mm
Szerokość otworu w płytce (minimalna)	75 mm
Szerokość otworu w płytce (maksymalna)	105 mm
Średnica otworu płytki	11 mm

© Copyright 2026 TENTE International GmbH

KAPPA

9680TOO125P63 CL67

EAN 4031582315240
Numer zamówienia 00802821

BETTER MOBILITY. BETTER LIFE.
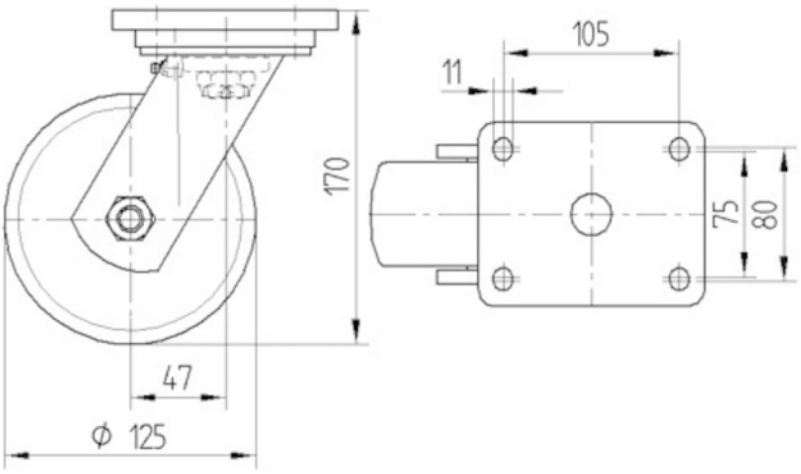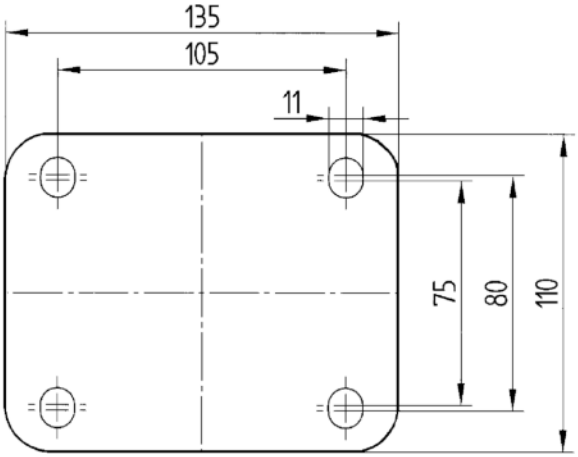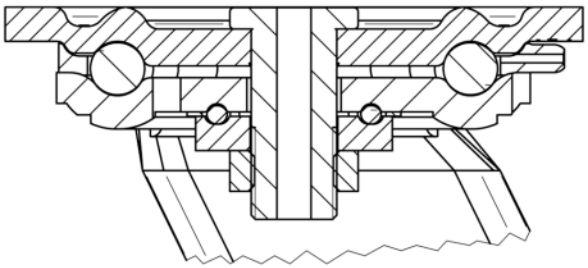
RYSUNKI TECHNICZNE